SFA SANIBROY®
SOCIÉTÉ FRANÇAISE D'ASSAINISSEMENT
Jaroslav Řezáč Milan Hurt
Autorizovaný servis, instalace a prodej sanitárních čerpadel SFA SANIBROY®
http://www.sfa-sanibroy.com e.mail: sfasanibroy@chello.cz
tel.: 601 21 86 77
adresa servisní dílny: Katusická 683, Praha 9 - Kbely

SANITÁRNÍ ČERPADLA

21.6.2018

SANICUBIC® 2 Classic

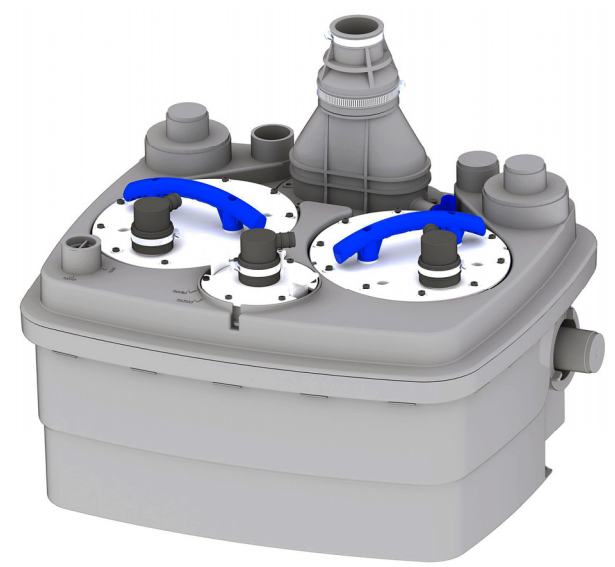

Jaroslav Řezáč Milan Hurt
Autorizovaný servis, instalace a prodej sanitárních čerpadel SFA SANIBROY®
http://www.sfa-sanibroy.com e-mail: SFASANIBROY@chello.cz
Adresa servisní dílny: Katusická 683, Praha 9 – Kbely, tel.: 601 21 86 77

Návod pro instalaci a používání sanitárního čerpadla

SANICUBIC® 2 Classic

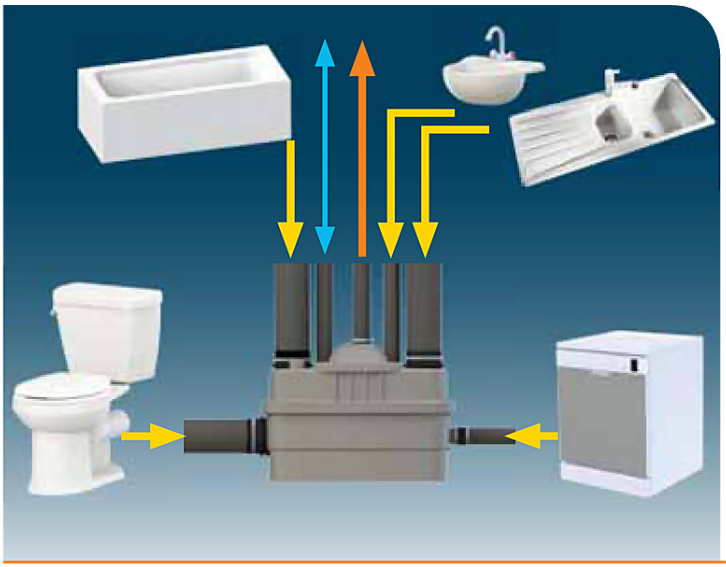

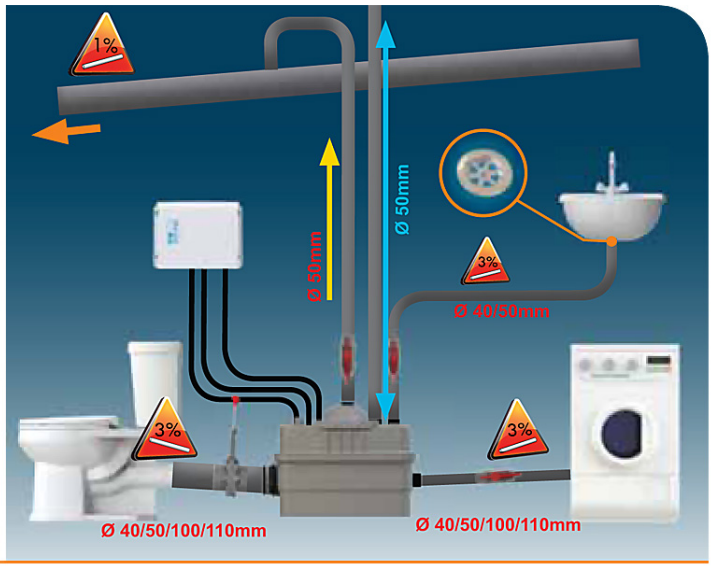
1%
Ø 50mm
Ø 50mm
3%
Ø 40/50mm
3%
3%
Ø 40/50/100/110mm
Ø 40/50/100/110mm

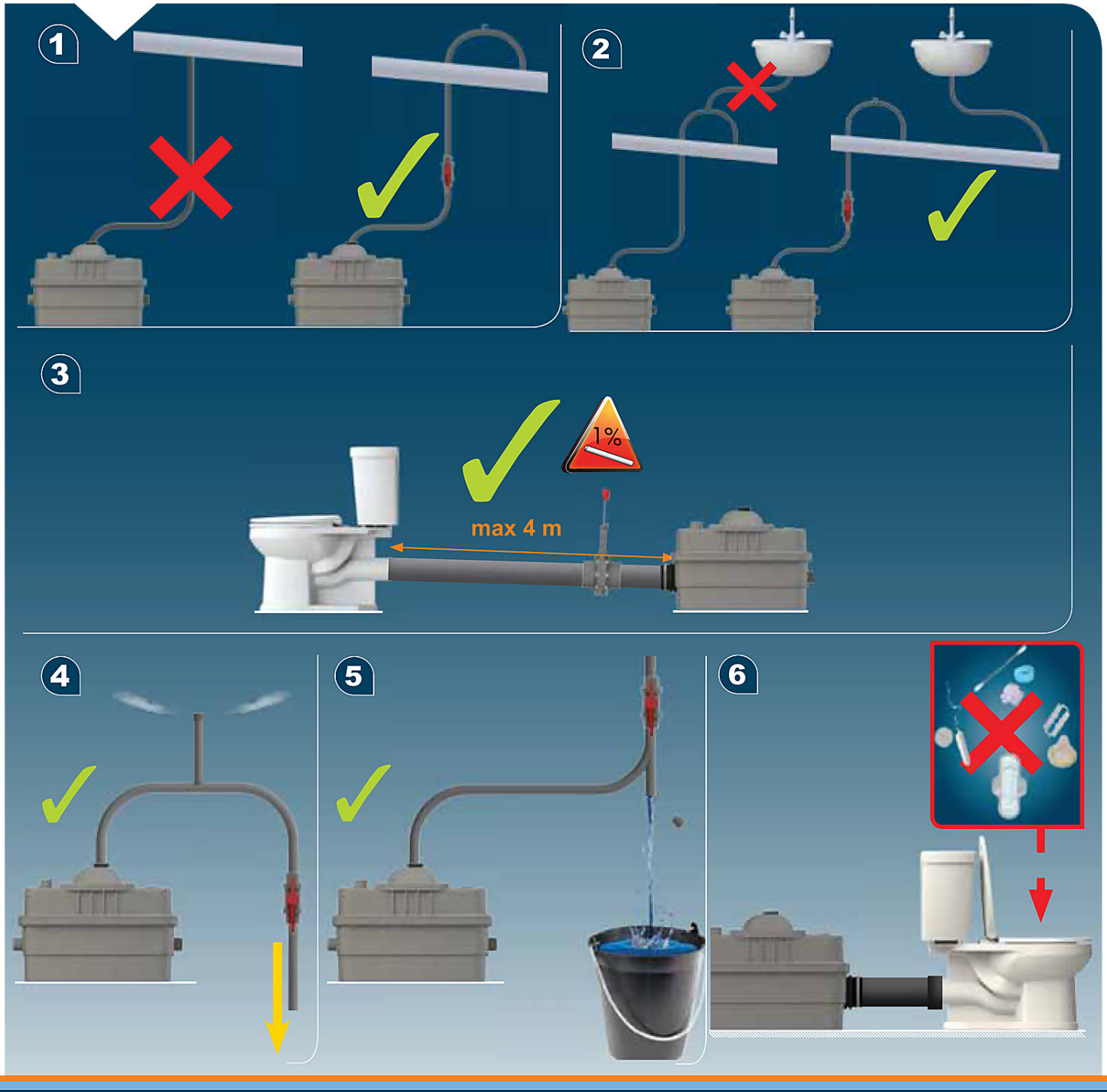
1
2
3
1%
max 4 m
4
5
6

CONTENTS

Obsah **19**

1. Bezpečnost 20

    1.1 Identifikace výstrah 20
    1.2 Obecné údaje 20
    1.3 Správné použití 20
    1.4 Kvalifikace a školení personálu 20
    1.5 Bezpečnostní pokyny vztahující se na údržbu, kontrolu a instalaci 20
    1.6 Rizika a důsledky v případě nedodržení návodu k obsluze 20

2. Přeprava / Dočasné uskladnění / Vrácení / Likvidace 20
    2.1 Kontrola při přijetí 20
    2.2 Přeprava 20
    2.3 Dočasné uskladnění / Balení 20
    2.4 Vrácení 20
    2.5 Likvidace 20

3. Popis 21
    3.1 Obecný popis 21
    3.2 Obsah dodávky 21
    3.3 Typový štítek 21
    3.4 Design a provozní režim 21
    3.5 Technické údaje 22
    3.6 Ovládací panel 23
        3.6.1 Elektrické charakteristiky 23
        3.6.2 Technické charakteristiky detekčního zařízení 23
        3.6.3 Rozměry dálkového ovládacího panelu 23
    3.7 Poplašné zařízení 23
        3.7.1 Technické charakteristiky poplašného zařízení 23
        3.7.2 Rozměry dálkového poplašného zařízení 23
        3.7.3 Možnost připojení na externí alarm 23
    3.8 Usazovací nádrž 23
    3.9 Čerpané kapaliny 23
    3.10 Hladina hluku 23

4. Instalace / Montáž 24
    4.1 Instalace čerpací stanice 24
    4.2 Elektrické zapojení 24
    4.3 Montáž čerpací stanice 24
    4.4 Zapojení potrubí 24
        4.4.1 Přívodní trubky 24
        4.4.2 Odtokové potrubí 24
        4.4.3 Zavzdušňovací potrubí 24
    4.5 Vysušení suterénu 25

5. Uvedení do provozu / Odstavení z provozu 25
5.1 Uvedení do provozu 25
5.1.1 Předpoklady pro uvedení do provozu 25
5.2 Omezení použití 25
5.3 Rozběhová frekvence 25
5.4 Uvedení do provozu s ovládacím panelem 25
5.5 Odstavení z provozu 25

6. Provoz 25
6.1 Provoz ovládacího panelu SANICUBIC® 25
6.1.1 Provoz ovládací klávesnice SANICUBIC® 1 (IP67) 26
6.1.2 Provoz dálkového ovládacího panelu SANICUBIC® 2 Classic / SANICUBIC® 2 Pro / SANICUBIC® 2 XL 26
6.2 Poplašné zařízení SANICUBIC® 26
6.2.1 Provoz kabelového poplašného zařízení SANICUBIC® 1/ SANICUBIC® 1 WP / SANICUBIC® 2 Classic / SANICUBIC® 2 XL 26
6.2.2 Provoz poplašného zařízení SANICUBIC® 2 PRO HF 26
6.3 Zprávy a poruchy 27

7. Údržba 27
7.1 Obecné informace / Bezpečnostní pokyny 27
7.2 Údržbové a kontrolní zákroky 27
7.3 Smlouva o údržbě 27
7.4 Pohotovostní provoz s jedním čerpadlem 27
7.5 Kontrola hydrauliky každého motoru 27
7.5.1 Obecné informace 27
7.5.2 Demontáž hydrauliky 27
7.5.3 Demontáž a kontrola kompresních komor a snímačů hladiny 28
7.5.4 Zpětná montáž snímačů hladiny 28
7.5.5 Zpětná montáž 28
7.5.6 Utahovací moment 28
7.6 Kontrolní seznam uvedení do provozu / kontroly (1) a údržby (2) 28

8. Poruchy: příčiny a řešení 28

PŘÍLOHY 29

Copyright / Právní sdělení

SANICUBIC® Návod k obsluze / instalaci
Původní návod k obsluze

Všechna práva vyhrazena. Obsah tohoto dokumentu nesmí být reprodukován, upravován nebo komunikován třetím stranám, s výjimkou písemného souhlasu výrobce.

Tento dokument může být bez předchozího upozornění změněn.

SFA – 41 Bis Avenue Bosquet – 75007 PAŘÍŽ 03.2017

GLOSSARY

Zavzdušňovací trubka
Větrací trubka omezující kolísání tlaku uvnitř čerpací stanice odpadních vod. Ventilace čerpací stanice musí být vyvedena nad střechu.

ND (nominální průměr)
Parametr použitý k určení vzájemně odpovídajících dílů, například: trubky, spoje, objímky.

Odpadní vody
Znečištěné použité nebo odpadní vody vypouštěné z domů, komerčních zařízení, zemědělských a průmyslových objektů.

EN 12050-1
Současná evropská norma pro čerpací stanice odpadních vod obsahujících fekálie, určené k vypuštění pod hladinu zpětného vzdutí v budovách nebo půdě.

Hladina hluku
Očekávané zvukové emise vyjádřené v hladině akustického tlaku LpA v dB(A).

Hladina zpětného vzdutí
Nejvyšší hladina, které mohou odpadní vody proudící zpět do vypouštěcího systému dosáhnout.

Odlučovač
Zařízení, které prostřednictvím zemské přitažlivosti brání penetraci škodlivých látek do vypouštěcího systému jejich oddělením od odpadních vod, například: lapač tuků.

Čerpací stanice použitých vod
Zařízení na automatický sběr a čerpání odpadních a použitých vod nad hladinou zpětného vzdutí.

Dvojitá stanice
Čerpací stanice použitých vod vybavená druhým čerpadlem se stejným výkonem, které se v případě potřeby automaticky spustí.

Přívodní potrubí
Potrubí, kterým do čerpací stanice vtéká odpadní voda ze sanitárního zařízení.

Odtokové potrubí
Potrubí na odvod odpadních vod nad hladinou zpětného vzdutí do kanalizace.

Užitečný objem
Objem, který je odčerpán mezi počáteční a konečnou úrovní.

Volná plocha
Volná plocha je prostor, který musí být vymezen s cílem zajistit pohodlné umístění a instalaci výrobku.

1 SAFETY

POZOR

Toto zařízení mohou používat děti starší 8 let, osoby s omezenými tělesnými, smyslovými nebo duševními schopnostmi nebo osoby bez patřičných vědomostí či znalostí pouze tehdy, jsou-li pod dozorem odpovědné osoby, nebo v případě, že jim byly poskytnuty pokyny související s bezpečným použitím zařízení a že pochopily související rizika. Děti si se zařízením nesmí hrát. Čištění a údržbu nesmí provádět děti bez dozoru.

1.1 Identifikace varování

Symbol	Význam
NEBEZPEČÍ	**NEBEZPEČÍ** Tento výraz představuje vysoké riziko nebezpečí, které bez obezřetnosti z vaší strany může vést k úmrtí nebo vážnému zranění.
VAROVÁNÍ	**VAROVÁNÍ** Tento výraz představuje nebezpečí, které bez obezřetnosti z vaší strany může ohrozit stroj a jeho provoz.
	Nebezpečný prostor Tento symbol ve spojení s klíčovým slovem představuje nebezpečí, které může vést k úmrtí nebo zranění.
	Nebezpečné elektrické napětí Tento symbol ve spojení s klíčovým slovem představuje nebezpečí související s elektrickým napětím a poskytuje informace o ochraně před elektrickým napětí.
VAROVÁNÍ	**Škody na majetku** Tento symbol ve spojení s klíčovým slovem **VAROVÁNÍ** představuje nebezpečí pro stroj a jeho správný provoz.

1.2 Obecné údaje

Tento návod k obsluze a instalaci obsahuje důležité pokyny, které je nutné při instalaci, provozování a údržbě čerpací stanice SANICUBIC® dodržovat. Dodržením těchto pokynů zajistíte bezpečný provoz a předejdete zraněním a škodám na majetku.

Dodržujte bezpečnostní pokyny všech kapitol.

Před instalací a uvedením do provozu čerpací stanice si musí kvalifikovaný instalatér/uživatel přečíst a pochopit všechny pokyny.

1.3 Správné použití

Čerpací stanici používejte pouze v rámci použití popsaném v této dokumentaci.

- Čerpací stanice může být provozována pouze v dokonalých technických podmínkách.
- Nepoužívejte částečně sestavenou čerpací stanici.
- Čerpací stanice může čerpat výhradně kapaliny popsané v této dokumentaci.
- Čerpací stanice nesmí nikdy pracovat bez čerpané kapaliny.
- V případě provozních režimů, které nejsou v této dokumentaci popsány, se na nás obraťte.
- Nikdy nepřekračujte omezení použití definovaná v dokumentaci.
- Bezpečné použití čerpací stanice je zaručeno pouze tehdy, je-li používána k danému účelu (=> kapitola 5.2, strana 81).

1.4 Kvalifikace a školení personálu

Uvedení do provozu a údržbu tohoto zařízení může provádět pouze zkušený a kvalifikovaný odborník. Přečtěte si instalační normu EN 12056-4.

1.5 Bezpečnostní pokyny týkající se údržby, kontroly a instalace

- Jakákoli změna nebo úprava čerpací stanice bude mít za následek zrušení záruky.
- Používejte pouze originální díly, nebo díly uznané výrobcem. Použití jiných dílů může mít za následek zrušení odpovědnosti výrobce za jakékoli následné poškození.
- Provozovatel musí zajistit, aby veškeré práce údržby, kontroly a instalace prováděl kvalifikovaný a autorizovaný personál, který byl seznámen s tímto návod k obsluze a instalaci.
- Před manipulací s čerpací stanicí ji vypněte a odpojte čerpací stanici ze sítě.
- Musíte dodržet postup vypnutí čerpací stanice, který je popsaný v tomto návodu k obsluze.
- Čerpací stanice vypouštějící zdraví škodlivé kapaliny musí být dekontaminovány. Před opětovným spuštěním čerpací stanice postupujte podle pokynů pro uvedení do provozu. (⇨ kapitola 5.1, strana 81)
- Nedovolte neoprávněným osobám (například dětem), aby se v blízkosti stanice pohybovaly.
- Nikdy nepřekračujte omezení použití definovaná v dokumentaci.
- Dodržujte veškerá bezpečnostní opatření a pokyny uvedené v tomto návodu k obsluze a instalaci.

Tento návod k obsluze musí být vždy k dispozici na místě, aby jej mohl kvalifikovaný personál a operátor kdykoli konzultovat.

1.6 Rizika a důsledky v případě nedodržení návodu k obsluze

Nedodržení tohoto návodu k obsluze a instalaci bude mít za následek pozbytí práva na záruku a nároků na náhradu škod.

2 PŘEPRAVA / DOČASNÉ USKLADNĚNÍ / VRÁCENÍ / LIKVIDACE

2.1 Kontrola při příjmu

- Při příjmu zboží zkontrolujte stav balení čerpací stanice.
- V případě poškození přesně zaznamenejte poškození a okamžitě o situaci písemně informujte prodejce.

2.2 Přeprava

NEBEZPEČÍ

Pád čerpací stanice.
Dojde-li k pádu čerpací stanice, hrozí riziko zranění!
▷ Čerpací stanici udržujte ve vodorovné poloze.
▷ Dodržujte uvedenou hmotnost.
▷ Čerpací stanici nikdy nezavěšujte za napájecí kabel.
▷ Používejte vhodné dopravní prostředky.

✓ Abyste se ujistili o nepřítomnosti škod způsobených během dopravy, musí být čerpací stanice zkontrolována.

Zvolte vhodný dopravní prostředek podle tabulky hmotnosti
Tabulka 1: Hmotnost čerpací stanice

Model	Celková hmotnost (včetně balení a příslušenství) [kg]
SANICUBIC® 1	19,8
SANICUBIC® 1 WP	26,7
SANICUBIC® 2 Classic	35,5
SANIICUBIC® 2 Pro	33,0
SANICUBIC® 2 XL	101,0
Třífázový SANICUBIC® 2 XL	102,0

2.3 Dočasné skladování / balení

V případě uvedení do provozu po delší době uskladnění proveďte následující opatření, abyste zajistili skladování čerpací stanice:

VAROVÁNÍ

Mokré, špinavé nebo poškozené otvory a body spojení. Úniky nebo poškození čerpací stanice!
▷ Během instalace vyčistěte zablokované otvory čerpací stanice

2.4 Vrácení

- Správně vypusťte čerpací stanici.
- Opláchněte a dekontaminujte čerpací stanici, zvláště pokud čerpá škodlivé, výbušné, horké nebo jinak nebezpečné kapaliny.

2.5 Likvidace

Zařízení nesmí být likvidováno jako domácí odpad a musí být likvidováno v místě recyklace elektrických zařízení. Materiály a součásti zařízení jsou znovupoužitelné. Likvidace elektrického a elektronického odpadu, recyklace a využití jakéhokoli typu opotřebených spotřebičů přispívá k ochraně životního prostředí.

3 POPIS

3.1 Obecný popis

Toto zařízení je kompaktní čerpací stanice. SANICUBIC® 1 a SANICUBIC® 1 WP jsou čerpací stanice určené k individuálnímu použití (samostatný rodinný dům nebo malé obchodní prostory). SANICUBIC® 2 Classic a SANICUBIC® 2 Pro jsou čerpací stanice speciálně vyvinuté k individuálnímu a komerčnímu použití na společných místech (malé budovy, obchody, veřejná místa). SANICUBIC® 2 XL je čerpací stanice speciálně určené pro komunitní použití (pracovní budovy, restaurace, provozy, školy, hotely nebo nákupní střediska). Tato zařízení jsou v souladu s normou EN 12050-1 (čerpací stanice odpadních vod obsahujících fekálie) a s evropskými směrnicemi pro stavební výrobky, elektrickou bezpečnost a elektromagnetickou kompatibilitu. DoP je k dispozici na našich webových stránkách v souboru výrobku (záložka „Nákresy a technické listy“).

3.2 Obsah dodávky

V závislosti na modelu jsou k dispozici následující komponenty:

- Usazovací nádrž s 1 nebo 2 čerpadly a 3 snímači hladiny, v závislosti na modelu
- Dálkový ovládací panel (kromě SANICUBIC® 1)
- Kabelové nebo vysokofrekvenční poplašné zařízení, v závislosti na modelu
- Zpětné ventily
- Montážní sada (šrouby, kolíky)
- Připojovací objímky pro přívodní, odtokové a odvzdušňovací potrubí
- Svorky pro spojovací objímky
- Turbína ventilátoru

3.3 Typový štítek

Příklady:

Čerpací stanice

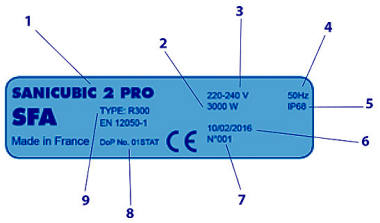

1	Název čerpací stanice
2	Příkon motoru
3	Napájecí zdroj
4	Frekvence
5	Index ochrany
6	Datum výroby
7	Identifikační číslo
8	Prohlášení o výkonu (DoP)
9	Druh osvědčení

Ovládací panel

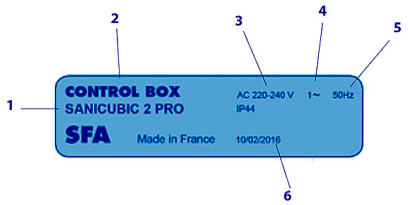

1	Název čerpací stanice
2	Název ovládacího panelu
3	Napájecí zdroj
4	Typ fáze
5	Frekvence
6	Index ochrany
7	Datum výroby

3.4 Design a provozní režim

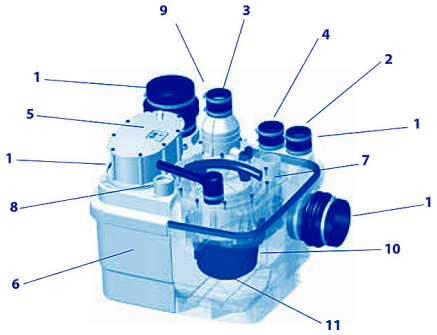

3.4 Design a provozní režim Ilustrace SANICUBIC® 2 Pro

1	Vstup	vněj. Ø 40/50/100/110 mm
2	Vstup	vněj. Ø 40/50 mm
3	Odpadní potrubí	vněj. Ø 50 mm
4	Otevření ventilace	vněj. Ø 50 mm
5	Snímač hladiny (ponorná trubice)	
6	Nádrž	
7	Přístupový panel	
8	Ovládací otvor	
9	Druh osvědčení	
10	Sestava čerpadla motoru	
11	Systém skartování	

Čerpací stanice je vybavena několika vodorovnými a svislými vstupními otvory pro potrubí s vnějším průměrem 40/50/100/110 mm (1) a vnějším průměrem potrubí 40/50 mm (2). Sestava motorového čerpadla (10) přenáší čerpanou kapalinu ve svislém výtlačném potrubí s vnějším průměrem 50 mm (3) a vnějším průměrem 110 mm pro zařízení SANICUBIC® 2 XL. Odvzdušňovací potrubí (4) umožňuje, aby nádrž vždy zůstala při atmosférickém tlaku.

Provozní režim:

Odpadní vody vtékají do čerpací stanice vodorovnými a svislými vstupními otvory (1) (2). Hromadí se v plynotěsné, pachuvzdorné a vodotěsné plastové nádrži (6). Odpadní vody jsou v SANICUBIC® 2 XL kontrolovány snímačem hladiny (5) a ovládacím panelem a jsou drceny systémem drcení (11), nebo unášeny vírovou vodní pumpou a dosáhnou-li určité úrovně v nádrži, jsou automaticky čerpány jedním nebo dvěma čerpadly v závislosti na modelu, (10) nad úrovní zpětného vzdutí, aby proudily do odtokového potrubí.

- SANICUBIC® 1/SANICUBIC 1® WP obsahuje 1 čerpadlo vybavené výkonným systémem drcení.
- SANICUBIC® 2 Classic/SANICUBIC® 2 Pro obsahují dvě na sobě nezávislá čerpadla. Každé z těchto čerpadel je vybaveno výkonným systémem drcení. Obě čerpadla pracují střídavě. V případě nadměrného naplnění pracují oba motory současně (v případě, že jedno čerpadlo selže, druhé převezme jeho funkci).
- SANICUBIC® 2 XL obsahuje dvě nezávislá čerpadla, každé zabírající 50 mm. Obě čerpadla pracují střídavě. V případě nadměrného naplnění pracují oba motory současně (v případě, že jedno čerpadlo selže, druhé převezme jeho funkci).

Snímač hladiny / ponorná trubice

- ***2 dlouhé ponorné trubice***

Při běžném provozu se čerpadlo spustí, jakmile odpadní voda v nádrži dosáhne aktivační úrovně dlouhé trubice.

- ***Krátká ponorná trubice***

Pokud při přeplnění odpadní voda dosáhne nejvyšší hladiny v nádrži (krátká trubice) aktivuje se zvukové a vizuální poplašné zařízení (není-li vadný).

3.5 Technické údaje

Čerpací stanice odpadních vod (ponorná pro verze SANICUBIC® 1 WP, SANICUBIC® 2 Classic, SANICUBIC® 2 Pro, SANICUBIC® 2 XL).

SANICUBIC® 1 / SANICUBIC® 1 WP

Typ proudu		Jednofázový
Napětí		220-240V
Frekvence		50/60 Hz
Motor - Čerpadlo		Chlazená olejová lázeň Tepelná ochrana proti přetížení Izolace třídy F
Druh čerpadla		Drcení pomocí čepelí
Spotřeba motoru (na jeden motor)		1,500 W
Maximální absorbovaný proud		6 A
Kabelová stanice - ovládací panel		4 m - H07RN-F-4 G 1.5
Kabel ovládacího panelu – zásuvka		2,5 m - H05VV-F-3 G 1,5
Ochrana stanice	SANICUBIC® 1 SANICUBIC® 1 WP	IP67 IP68
Ovládací panel		IPX4
Max. doporučená výška		11 m
Max. průtok		12 m³/hodinu
Max. teplota příchozích odpadních vod		70°C (Max. 5 min.)
Objem nádrže		32 L
Užitečný objem		10 L
Výška spodních vstupů (ze země)		140 mm
Celková hmotnost [KG] (Včetně obalů a příslušenství)	SANICUBIC® 1 SANICUBIC® 1 WP	19,8 26,7
Odpadní potrubí		vněj. Ø 50 mm
Vstup		vněj. Ø 40, 50, 100, 110 mm
Ventilace		vněj. Ø 50 mm

SANICUBIC® 1 průtoková křivka; SANICUBIC® 1 WP

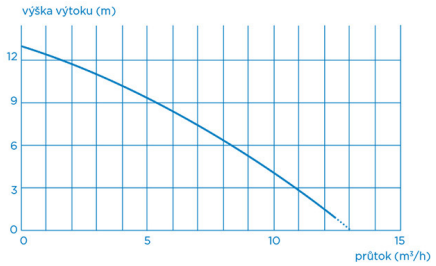

SANICUBIC® 2 Classic / SANICUBIC® 2 Pro

Typ proudu		Jednofázový
Napětí		220-240V
Frekvence		50/60 Hz
Motor - Čerpadlo		Chlazená olejová lázeň Tepelná ochrana proti přetížení Izolace třídy F
Druh čerpadla		Drcení pomocí čepelí
Spotřeba motoru (na jeden motor)		1,500 W
Maximální absorbovaný proud		6 A
Kabelová stanice - ovládací panel		4 m - H07RN-F-4 G 1,5
Kabelový ovládací panel – zásuvka		2,5 m - H05VV-F-3 G 1,5
Ochrana	Stanice Ovládací panel	IP68 IPX4
Maximální doporučená výška		11 m
Max. průtok		12 m³/hodinu
Max. teplota příchozích odpadních vod		70°C (Max. 5 min.)
Objem nádrže		45 L
Užitečný objem		17,5 L
Výška spodních vstupů (ze země)		140 mm
Celková hmotnost [KG] (Včetně obalů a příslušenství)	SANICUBIC® 2 Classic SANICUBIC® 2 Pro	35,5 33,0
Odpadní potrubí		vněj. Ø 50 mm
Vstup		vněj. Ø 40, 50, 100, 110 mm
Ventilace		vněj. Ø 50 mm

SANICUBIC® 2 Classic průtoková křivka; SANICUBIC® 2 Pro

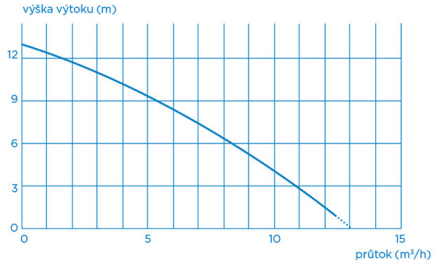

SANICUBIC® 2 XL

Typ proudu		Jednofázový
Napětí		220-240V
Frekvence		50/60 Hz
Motor - Čerpadlo		Chlazená olejová lázeň Tepelná ochrana proti přetížení Izolace třídy F
Druh čerpadla		Vírová vodní pumpa (volný prostor: 50 mm)
Spotřeba motoru (na jeden motor)		2,500 W
Maximální absorbovaný proud		16 A
Kabelová stanice - ovládací panel		4 m - H07RN-F-4 G 1,5
Kabel ovládacího panelu - zásuvka		2.5 m - H05VV-F-3 G 1,5
Ochrana	Stanice Ovládací panel	IP68 IPX4
Max. doporučená výška		10 m (DN80) 7 m (DN100)
Max. průtok		40 m³/hodinu
Max. teplota příchozích odpadních vod		70°C (Max. 5 min.)
Objem nádrže		120 L
Užitečný objem		26 L
Celková hmotnost [KG] (včetně obalů a příslušenství)		101,0
Odpadní potrubí		ND 100 (vněj. Ø 110 mm) nebo ND 80 (vněj. Ø 90 mm)
Vstup		vněj. Ø 40, 50, 100, 110 mm
Ventilace		vněj. Ø 50 mm

SANICUBIC ® 2 XL Jednofázový odtokový ohyb

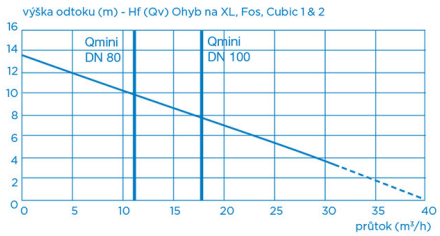

Limit samočisticí rychlosti: 0,7 m/s

Třífázový SANICUBIC ® 2 XL

Typ proudu		Třífázový
Napětí		230-400V
Frekvence		50/60 Hz
Motor - Čerpadlo		Chlazená olejová lázeň Tepelná ochrana proti přetížení Izolace třídy F
Druh čerpadla		Vírová vodní pumpa (volný prostor: 50 mm)
Spotřeba motoru (na jeden motor)		3,500 W
Maximální absorbovaný proud		12 A
Kabelová stanice - ovládací panel		4 m - H07RN-F-4 G 1,5
Kabel ovládacího panelu - zásuvka		2,5 m - H05VV-F-3 G 1,5
Ochrana	Stanice Ovládací panel	IP68 IPX4

Max. doporučená výška	14,5 m (DN80) 13 m (DN100)
Max. průtok	55 m³/hodinu
Max. teplota příchozích odpadních vod	70°C (Max. 5 min.)
Objem nádrže	120 L
Užitečný objem	26 L
Výška spodních vstupů (ze země)	1021,0
Odpadní potrubí	DN 100 (vněj. Ø 110 mm) nebo DN 80 (vněj. Ø 90 mm)
Vstup	vněj. Ø 40, 50, 100, 110 mm
Ventilace	vněj. Ø 75 mm

SANICUBIC * 2 XL Jednofázový odtokový ohyb

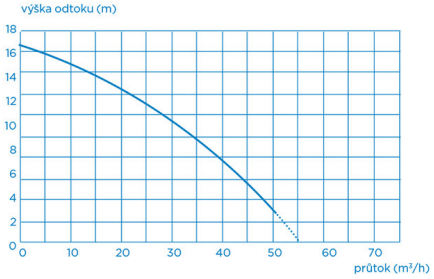

3.6 Ovládací panel

NEBEZPEČÍ

Ponoření ovládacího zařízení
Nebezpečí úmrtí elektrickým proudem
▷ Použijte řídicí zařízení pouze v místnostech chráněných před povodněmi

Externí ovládací panel SANICUBIC®

- Ovládací a monitorovací skříň čerpadla integrovaná do kompaktního plastového pouzdra
- Pro 1 nebo 2 čerpadla
- Možnost nuceného režimu

3.6.1 Elektrické charakteristiky

Tabulka 3: Elektrické charakteristiky ovládacího panelu

Parametr	Hodnota	
Jmenovitý zdroj napájení	1 ~ 220-240 V AC	
Síťová frekvence	50/60 Hz	
Index ochrany	IPX4	
Jmenovitý proud na jeden motor		
	SANICUBIC® 1; SANICUBIC® 1 WP; SANICUBIC® 2 Classic; SANICUBIC® 2 Pro	6 A
	Jednofázový SANICUBIC® 2 XL Třífázový 6 A SANICUBIC® 2 XL	8 A 6 A

3.6.2 Technické charakteristiky detekčního zařízení

Analogový snímač hladiny:
- Vstupní napětí 0 - 5 V

Procesní výstupy:
- Jeden bezpotenciálový signalizační výstup (250 V, 16 A) BEZ kontaktu
- Jeden signalizační výstup pro kabelové poplašné zařízení dodávané se zařízením (kromě SANICUBIC® 2 Pro): 5 V, 50 mA

3.6.3 Rozměry dálkového ovládacího panelu

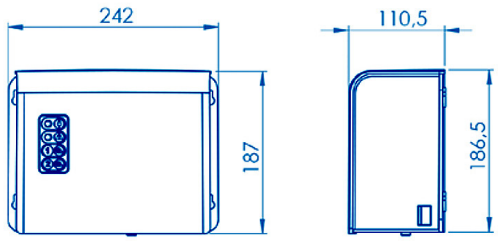

3.7 Poplašné zařízení

3.7.1 Technické vlastnosti poplašného zařízení

Poplašné zařízení SANICUBIC®:
SANICUBIC® 1; SANICUBIC® 1 WP; SANICUBIC® 2 Classic; SANICUBIC® 2 XL:
Kabelové poplašné zařízení
5 m kabel
Audio a vizuální informace
Index ochrany: IP20

SANICUBIC® 2 Pro:
Vysokofrekvenční poplašné zařízení 868 MHz (rádio)
Neomezený rozsah: 100 m
Audio a vizuální informace
Index ochrany: IP20

3.7.2 Rozměry dálkového poplašného zařízení

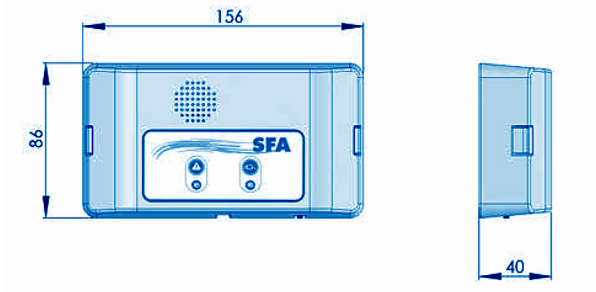

3.7.3 Možnost připojení k externímu poplašnému zařízení

Možnost externího poplašného zařízení (v závislosti na modelu). Suchý kontakt (bez napětí) NO (normálně otevřený) ovládaný max. 250 V / 16 A relé.

Terminály lze připojit k napájenému systému.
Tento kontakt je uzavřen, jakmile je stanice v režimu poplašného zařízení (s výjimkou poplachu oblasti) a zůstane zavřený, dokud poplašné zařízení nezazní.

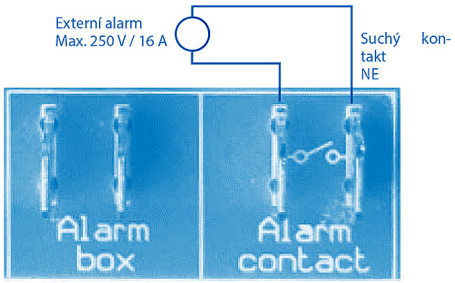

3.8 Usazovací nádrž

Usazovací nádrž je určena pro provoz bez tlaku. Odpadní voda se shromažďuje při atmosférickém tlaku, než je vypuštěna do kanalizace. Odvzdušňovací potrubí umožňuje, aby nádrž vždy zůstala při atmosférickém tlaku.

3.9 Čerpané kapaliny

NEBEZPEČÍ

Čerpání nepovolených kapalin
Nebezpečné pro lidi a životní prostředí!
▷Vypouštějte povolené čerpané kapaliny pouze do veřejné kanalizace

Povolené čerpané kapaliny:

V systémech vypouštění jsou povoleny následující kapaliny:

Voda kontaminovaná domácím používáním, lidské exkrementy.

Neoprávněné čerpané kapaliny:

Následující tekutiny a látky jsou zakázány:

- Pevné materiály, vlákna, dehet, písek, cement, popel, hrubý papír, ručníky, ubrousky, lepenka, sutiny, odpadky, odpad z jatek, oleje, tuky atd.
- Odpadní vody obsahující škodlivé látky (například neupravený mastný odpad z restaurací). Čerpání těchto kapalin a látek vyžaduje montáž pasivního lapače tuků.
- Dešťová voda.

3.10 Hladina hluku

Hladina hluku závisí na podmínkách montáže a provozním bodě. Tato hladina akustického tlaku Lp je menší než 70 dB (A).

4 INSTALACE / MONTÁŽ

4.1 Instalace čerpací stanice

- Vlastnosti uvedené na typovém štítku byly porovnány s parametry na objednávce a instalaci (napájecí napětí, frekvence).
- Místnost, kde bude zařízení instalováno, musí být chráněna před mrazem.
- Místnost, kde bude zařízení instalováno, je dostatečně osvětlená.
- Pracovní prostor byl připraven v souladu s rozměry uvedenými v příkladu instalace a podle normy EN 12056-4.
- Místnost, kde bude SANICUBIC® nainstalován, musí být dostatečně velká, aby mohl být vymezen pracovní prostor okolo zařízení o velikosti 600 mm s cílem usnadnit údržbu.
- Signál poplašného zařízení musí být pro uživatele neustále viditelný (v případě potřeby použijte externí spínač poplašného zařízení).
- Uzavírací ventily (nejsou součástí dodávky) musí být namontovány na vstupu odpadních vod i na odtokovém potrubí, co nejblíže k čerpací stanici.
- Odtokové potrubí musí být navrženo tak, aby bránilo zpětnému toku splašků. Díky montáži zpětné klapky umístěné nad hladinou zpětného vzdutí se zabrání zpětnému toku.

Poznámka: Není-li uvedeno jinak, odpovídá maximální hladina zpětného vzdutí úrovni ulice, silnice, chodníku, atd. Prodlužte toto potrubí za zpětnou klapkou pomocí trubky s větším průměrem.

- Počítejte s odpadní nádrží na vysušení místnosti.
- Doporučuje se nainstalovat pomocná čerpadla pro případné odvodnění technické místnosti (v případě záplav).
- Ventilace čerpací stanice musí být vyvedena nad střechu.
- Čerpaná kapalina je vhodná a povolená podle této dokumentace. (kapitola 3.9, strana 79)
- V případě vypouštění mastných odpadů je nutné použít lapač tuků.

Jiné odpadní vody než ty, které byly výše uvedeny, například řemeslného nebo průmyslového původu, nesmějí být vypouštěny do potrubí bez předchozího ošetření.

4.2 Elektrické připojení

NEBEZPEČÍ

Elektrické připojení provedené nekvalifikovanou osobou.
Nebezpečí smrtelného úrazu elektrickým proudem!
▷ Elektrické připojení musí být provedeno kvalifikovaným a způsobilým elektrikářem.
▷ Elektrická instalace musí splňovat současné normy dané země.

VAROVÁNÍ

Nevhodné napájecí napětí. Poškození čerpací stanice!
▷ Napájecí napětí se nesmí lišit o více než 6% od jmenovitého napětí uvedeného na typovém štítku.

Napájecí zdroj musí být třídy 1. Přístroj musí být připojen k uzemněné rozvodné skříni. Obvod elektrického napájení musí být chráněn vysoce citlivým jističem nastaveným na 10 mini Amp pro SANICUBIC 1/ SANICUBIC 1 WP a 20 mini Amp pro SANICUBIC 2 Classic/SANICUBIC 2 Pro/ jednofázový SANICUBIC 2XL a 25 Amp pro třífázový SANICUBIC 2XL. Toto připojení musí sloužit pouze k napájení SANICUBIC®. Je-li kabel tohoto zařízení poškozen, musí být vyměněn výrobcem nebo jeho poprodejním servisem, aby uživateli nehrozilo žádné nebezpečí.

4.3 Instalace čerpací stanice

Umístěte čerpací stanici přímo na zem a pomocí libely ji vyrovnejte.

Aby se zabránilo jakémukoli riziku kolísání čerpací stanice, přimontujte ji k zemi pomocí dodané montážní sady.

POZNÁMKA

Čerpací stanice by neměly být instalovány v blízkosti ložnic a obytných místností (hluk z čerpací stanice). (⇨ kapitola 3.10, strana 79).
Instalací čerpací stanice na protivibrační podložku zajistíte dostatečnou izolaci proti hluku zapříčiněnému vibracemi.
Neinstalujte čerpací stanici do přímého kontaktu se stěnami, aby nedošlo k přenosu vibrací.

4.4 Připojení potrubí

4.4.1 Přívodní trubky

NEBEZPEČÍ

▷ Čerpací stanice nesmí být používána jako opěrný bod potrubí.
▷ Podepřete potrubí před čerpací stanicí. Proveďte připojení bez omezení.
▷ Použijte vhodné prostředky k vyrovnání tepelné roztažnosti potrubí.

POZNÁMKA

Na přívodní potrubí se doporučuje montovat zpětné ventily a uzavírací ventily. Ty musí být namontovány tak, aby nebránily při demontáži čerpací stanice.

✓ Potrubí je podepřeno.
1. Zvolte připojovací otvory, které použijete.
2. Pilkou odřízněte zakončení příslušných nálitků

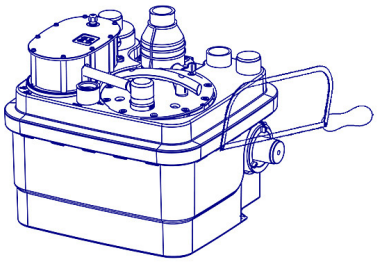

POZNÁMKA

Všechny potrubní spoje musí zabránit šíření hluku a být flexibilní.

4.4.2 Odtokové potrubí

VAROVÁNÍ

Nesprávná instalace odtokového potrubí. Úniky a zaplavení místnosti, kde je zařízení instalováno!
▷ Před připojením na kanalizaci veďte odtokové potrubí nad hladinou zpětného vzdutí.
▷ Čerpací stanice nesmí sloužit jako opěrný bod potrubí.
▷ Na odtokové potrubí nepřipojujte žádné další výtokové potrubí.
▷ Na přívodní a odtokové potrubí nainstalujte uzavírací ventily.

POZNÁMKA

Aby se zabránilo riziku zpětného vzdutí vody z kanalizace, nainstalujte odtokové potrubí ve tvaru „smyčky“ tak, aby se její základna v nejvyšším bodě nacházela nad hladinou zpětného vzdutí
Za zpětný ventil nainstalujte uzavírací ventil.
Zpětné ventily jsou vybaveny páčkou umožňující vyprázdnění odtokového potrubí do nádrže.

4.4.3 Zavzdušňovací trubka

VAROVÁNÍ

Nedostatečná ventilace. Nebezpečí, že čerpací stanice přestane fungovat!
▷ Ventilace musí zůstat průchozí
▷ Neblokujte výstupní otvor
▷ Neinstalujte sací ventil (membránový ventil).

Podle požadavků normy EN 12050-1 musí být mít ventilace vyvedený větrací otvor nad střechu. Čerpací stanice musí být vždy větrána tak, aby se v nádrži neustále udržoval atmosférický tlak. Větrání musí být zcela průchozí a vzduch musí proudit v obou směrech (bez membránového ventilu).

Odvzdušňovací potrubí nesmí být připojeno k odvětrávací trubce na vstupní straně lapače tuků.

Připojte odvzdušňovací potrubí ND 50 nebo ND 70 (v závislosti na modelu) svisle k odvzdušňovacímu otvoru pomocí pružných spojek. Připojení musí být zápachuvzdorné.

4.5 Vysoušení suterénu

Automatické vysoušení:

V případě automatického vysoušení místnosti, kde bude zařízení instalováno (např. je-li instalována odpadní nádrž), zejména v případě nebezpečí pronikání vody nebo zaplavení, musíte nainstalovat ponorné čerpadlo pro kontaminovanou vodu.

Obr. 1: Příklad instalace s ponorným čerpadlem:

VAROVÁNÍ

Odtokové potrubí pro vysoušení suterénu připojené na odtokové potrubí čerpací stanice.
Zaplavení místnosti, kde je zařízení instalováno!
- ▷ Před připojením na kanalizaci veďte odtokové potrubí suterénu nad hladinou zpětného vzdutí.
- ▷ Nikdy nepřipojujte odtokové potrubí suterénu na odtokové potrubí čerpací stanice.
- ▷ Na základnu odtokového potrubí nainstalujte zpětný ventil
- ▷ Zvolte čerpadlo v závislosti na podmínkách instalace: (manometrická tlaková výška H [m] = tlaková výška + tlaková ztráta).

5 UVEDENÍ DO PROVOZU / VYŘAZENÍ Z PROVOZU

5.1 Uvedení do provozu

5.1.1 Předpoklady pro uvedení do provozu

Před uvedením čerpací stanice do provozu zkontrolujte, zda bylo správně provedeno elektrické zapojení čerpací stanice a všech ochranných zařízení.

5.2 Omezení použití

NEBEZPEČÍ

- ▷ Byly překročeny limity tlaku a teploty. Únik horké nebo toxické kapaliny!
- ▷ Dodržujte provozní specifikace uvedené v dokumentaci.
- ▷ Nepoužívejte čerpadlo s uzavřeným ventilem.
- ▷ Je třeba předejít provozu na sucho, bez čerpané kapaliny.

Při používání dodržujte následující parametry a hodnoty:

Parametr	Hodnota
Max. povolená teplota kapaliny	40°C až 70°C při čerpání max. 5 minut
Max. pokojová teplota	50°C
Provozní režim	Občasná služba SANICUBIC® 1 / 1 WP: S3 30 % Intermitentní provoz SANICUBIC® 2 Classic / Pro / Jednofázový SANICUBIC® 2 XL: S3 50% Třífázový SANICUBIC® 2 XL: S3 30 %

5.3 Počáteční frekvence

Aby se předešlo přehřátí motoru a nadměrnému namáhání motoru, těsnění a ložisek, omezte počet startů na 60 za hodinu.

5.4 Uvedení do provozu s ovládacím panelem

NEBEZPEČÍ

- ▷ Kryt ovládacího panelu není správně zavřený. Smrtelné nebezpečí!
- ▷ Správně zavřete kryt ovládacího panelu.
- ▷ Znovu zapojte zástrčku napájení

Zákroky nezbytné pro uvedení do provozu

1. Proveďte funkční a těsnící test čerpací stanice: Jakmile se provedou hydraulická a elektrická připojení, zkontrolujte těsnost spojů tekoucí vodou postupně přes každý použitý vstup. Ujistěte se o správném provozu zařízení a pomocí vody během několika cyklů zjistěte, že nikde neuniká.
2. Zkontrolujte různé body kontrolního seznamu (⇨, kapitola 7.6, strana 84)
3. Varování: Nespouštějte motor v nuceném režimu (stisknutím tlačítka na klávesnici), dokud není čerpadlo ponořené ve vodě. Suchý provoz poškozuje drticí systém.

5.5 Vyřazení z provozu

1. Uzavřete ventily na přívodních a odtokových potrubích.
2. Vypusťte nádrž stlačením tlačítka nuceného režimu na čerpadle.
3. Vypněte napájení a zaznamenejte instalaci.

NEBEZPEČÍ

- ▷ Proud není odpojen. Smrtelné nebezpečí!
- ▷ Odpojte zástrčku, nebo odpojte elektrické vodiče a proveďte kroky potřebné k vyloučení neúmyslného spuštění.

4. Zkontrolujte hydraulické části a čepele drcení (podle modelu). Případně je vyčistěte.
5. Vyčistěte nádrž.

NEBEZPEČÍ

- ▷ Čerpané kapaliny a sekundární spotřební materiály, které jsou zdraví škodlivé. Nebezpečné pro lidi a životní prostředí!
- ▷ Čerpací stanice používané k vypouštění tekutin, které mohou být zdraví škodlivé, musí být dekontaminovány.

V případě potřeby noste masku a ochranný oděv.
- ▷ Dodržujte platné právní předpisy pro vypouštění tekutin škodlivých pro zdraví.

6 PROVOZ

6.1 Ovládací panel SANICUBIC®

POZNÁMKA

V této kapitole je popsán provoz ovládacího panelu pro obě čerpadla. Ovládací panel je provozován obdobným způsobem pro jedno čerpadlo.

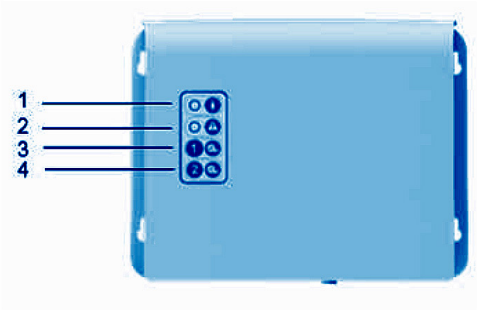

Tabulka 4: Dálkový ovládací panel SANICUBIC®

1	**Žlutá LED dioda napájení**
2	**Červená LED dioda poplašného zařízení**
3	**Nucený režim motoru 1**
4	**Nucený režim motoru 2**

LED diody

LED diody poskytují informace o provozním stavu ovládacího panelu:

POZNÁMKA: Na zařízení SANICUBIC® 1 je ovládací panel integrován v horní části nádrže stanice.

Detekční systém musí být odvzdušněn. Připojte ventilační turbínu k ovládacímu panelu stanice.

Obr. 2: Ventilace ovládacího panelu SANICUBIC®

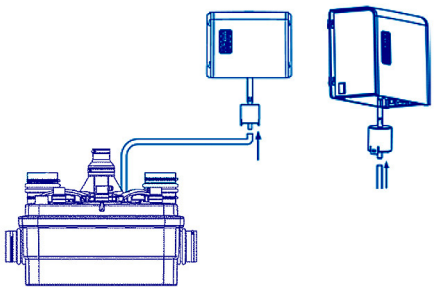

6.1.1. Provoz ovládací klávesnice SANICUBIC® 1 (IP67)

1/ Hlavní poplašná zařízení:

Poplašné zařízení hladiny:

Je-li hladina vody uvnitř přístroje abnormálně vysoká, rozsvítí se červená LED dioda poplašného zařízení + motor se rozběhne. **Bliká-li** LED dioda červeně, znamená to, že došlo k problému s detekcí normální hladiny vody (dlouhá ponorná trubice).

Časové poplašné zařízení:

Běží-li motor nepřerušeně déle než 1 minutu, rozsvítí se červená LED dioda poplašného zařízení.

2/ Resetování poplašného zařízení: Tlačítkem na klávesnici můžete vypnout červenou LED diodu (začne svítit zeleně) pouze v případě vyřešení problému, který poplašné zařízení spustil. Rovněž vám umožňuje zastavit zvukovou signalizaci na dálkovém ovládání poplašného zařízení.

Poplašné zařízení napájení:

- Pokud LED dioda nesvítí, není zařízení napájeno.
- Bliká-li LED dioda po opětovném připojení zařízení k napájení zeleně, znamená to, že napětí je dočasně přerušeno.

6.1.2 Ovládání dálkového ovládacího panelu SANICUBIC® 2 Classic / SANICUBIC® 2 Pro / SANICUBIC® 2 XL

OVLÁDÁNÍ POPLAŠNÉHO ZAŘÍZENÍ

1/ Hlavní poplašná zařízení:

Poplašné zařízení hladiny:

Je-li hladina vody v zařízení abnormálně vysoká: spustí se siréna + rozsvítí se červená LED dioda poplašného zařízení + oba motory se rozběhnou. Bliká-li tato LED dioda červeně, znamená to, že došlo k problému s detekcí normální hladiny vody (dlouhá ponorná trubice).

Časové poplašné zařízení:

Běží-li jeden ze dvou motorů déle než 1 minutu: spustí se siréna + červená LED dioda poplašného zařízení se rozsvítí + druhý motor se rozběhne.

Poplašné zařízení napájení:

V případě výpadku napájení (nebo při odpojení zařízení od napájení): spustí se siréna + rozsvítí se červená LED dioda poplašného zařízení + LED dioda napájení bliká žlutě.

2/ Reset hlavního poplašného zařízení:

Odezní-li problém, který spustil některé z výše uvedených poplašných zařízení, siréna se vypne, červená LED dioda poplašného zařízení však zůstane rozsvícená na připomenutí skutečnosti, že systém zaznamenal problém. Sirénu lze ve všech případech vypnout stisknutím jednoho ze dvou tlačítek na klávesnici, červená LED dioda však zhasne pouze v případě, že byl vyřešen problém, který poplašné zařízení spustil. Poplašná zařízení z dálkového panelu zůstanou rovněž aktivní až do vyřešení problému. To brání tomu, aby byl systém „opuštěn" s poruchou.

6.2 Poplašné zařízení SANICUBIC®

Při montáži na stěnu postupujte podle následujícího nákresu:

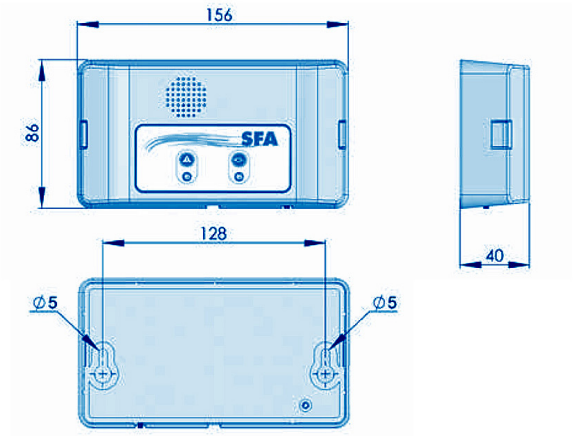

6.2.1 Provoz kabelového poplašného zařízení SANICUBIC® 1 SANICUBIC® 1 WP

SANICUBIC® 2 Classic /SANICUBIC® 2 XL

Poplašné zařízení SANICUBIC® nevyžaduje samostatné napájení. Je napájeno prostřednictvím zařízení SANICUBIC®. V případě výpadku napájení je poplašné zařízení napájeno baterií.

Připojení poplašného zařízení k zařízení:

Připojte kabel poplašného zařízení přímo k jednotce.

1/ Červená LED dioda hlavního poplašného zařízení reprodukuje provoz červené LED diody na základní kartě. V případě poplachu bude poplašné zařízení zvonit, dokud bude porucha přítomná.Poplašné zařízení vypnete stisknutím resetovacího tlačítka (*) na klávesnici zařízení, nebo tlačítka nacházejícího se pod poplašným zařízením.

2/ Žlutá „síťová" LED dioda ukazuje stav napájení poplašného zařízení
-Stálé světlo = SANICUBIC® připojen k síti
-Blikající = chyba napájení SANICUBIC®

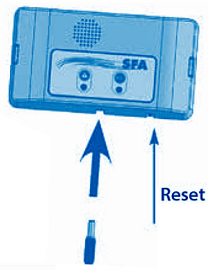

Tabulka 5: Poplašné zařízení SANICUBIC® 1 /SANICUBIC® 1 WP / SANICUBIC® 2 Classic / SANICUBIC® 2 XL

1	**Červená LED dioda hlavního poplašného zařízení**
2	**Žlutá LED dioda poplašného zařízení napájení (indikátor napájení)**

6.2.2 Provoz poplašného zařízení SANICUBIC® 2 PRO HF

NEBEZPEČÍ

▷ Jednotka napájená z elektrické zásuvky. Smrtelné nebezpečí!

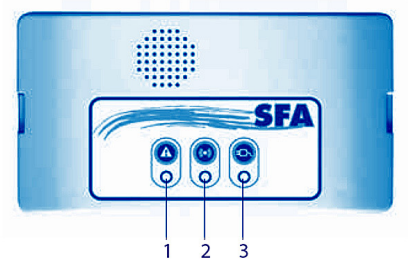

Tabulka 6: Poplašné zařízení SANICUBIC® 2 Pro

1	**Červená LED dioda hlavního poplašného zařízení**
2	**Žlutá LED dioda poplašného zařízení přenosu**
3	**Zelená LED dioda poplašného zařízení napájení**

Poplašné zařízení je k SANICUBIC® 2 Pro připojeno pomocí vysokofrekvenčního (HF) připojení - 868 MHz. Od zařízení přijímá různé informace související s poplašnými zařízeními. Pokud dojde k rušení jiného vysokofrekvenčního systému (nebo naopak), použijte systém kódování HF signálu -868 MHz na řídící kartě a dálkovém poplašném zařízení. V případě interferencí s jinými vysokofrekvenčními zařízeními nebo jinými SANICUBIC® 2 Pro odpojte zařízení a dálkový modul, přepněte jeden nebo více ze čtyř spínačů na kartě zařízení (SW2) a postupujte podobně na dálkové ovládací jednotce.

Karta ovládacího panelu

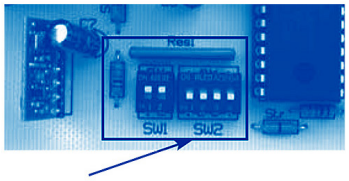

Karta poplašného zařízení

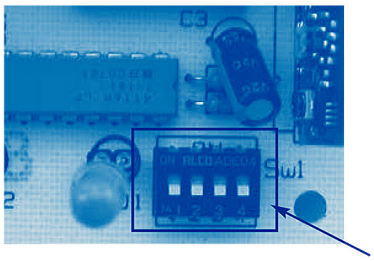

Pozor: kód na obou kartách musí být stejný.
Poplašné zařízení má 3 LED diody a 1 bzučák.
1/ Červená LED dioda „hlavní poplašné zařízení" reprodukuje funkci červené LED diody na řídicí kartě.
2/ Žlutá LED dioda „Vysokofrekvenční příjem" reprodukuje funkci žluté LED diody napájení na řídicí kartě:
- stabilní = přenos OK, řídicí karta napájena - blikající = přenos OK, ale porucha sítě na řídicí kartě (která pak pracuje na baterii) - vypnutá = žádný vysokofrekvenční příjem (ujistěte se, že je kód stejný jako kód na řídicí kartě), nebo ztráta vysokofrekvenčního signálu (příliš daleko), vybitá baterie nebo selhání řídicí karty.
3/ Zelená LED dioda „napájení" ukazuje stav napájení dálkového poplašného zařízení:
- stabilní = jednotka napájena - blikající = porucha sítě na jednotce (která pak pracuje na baterii) - vypnutá = porucha jednotky, nebo vybitá baterie
4/ Po celou dobu spuštění poplašného zařízení zní zvuková signalizace. Bzučák se zastaví, zmizí-li poplachy, nebo po stisknutí tlačítka resetu hlavního poplašného zařízení.

6.3 Zprávy a poruchy
Tabulka 7: Zprávy a poruchy:

Poplašné zařízení na zařízení SANICUBIC® 1 a SANICUBIC® 1 WP:
Zelená LED dioda: zařízení je napájeno

Poplašné zařízení na zařízení SANICUBIC® 2 Classic a SANICUBIC® 2 Pro a SANICUBIC® 2 XL: Žlutá LED dioda: zařízení je napájeno

ZJIŠTĚNÁ ANOMÁLIE	PŘÍČINY PROBLÉMŮ	ŘEŠENÍ
Červená LED dioda poplašného zařízení bliká	Porucha systému detekce hladiny vody	Obraťte se na poprodejní servis SFA
LED dioda poplašného zařízení svítí červeně	• Zanesené odvzdušňovací potrubí • Ucpané odtokové potrubí • Čerpadlo je zablokované nebo mimo provoz • Příliš silný odtok nebo nadměrný přítok	• Zkontrolujte, zda vzduch v odvětrávací trubce volně proudí oběma směry • Zopakujte instalaci • Obraťte se na poprodejní servis SFA
LED dioda nesvítí	• Selhání sítě • Porucha elektronické desky	• Zkontrolujte elektrický systém • Obraťte se na poprodejní servis SFA

7 ÚDRŽBA

7.1 Všeobecné informace / Bezpečnostní pokyny

NEBEZPEČÍ

Práce prováděné na čerpací stanici nekvalifikovaným personálem. Nebezpečí úrazu!
▷ Opravy a údržbu musí provádět speciálně zaškolený personál
▷ Dodržujte bezpečnostní a základní pokyny.

NEBEZPEČÍ

Zdraví škodlivé čerpané kapaliny a sekundární spotřební materiály. Nebezpečný pro lidi a životní prostředí!
▷ Čerpací stanice používané k vypouštění tekutin, které mohou být zdraví škodlivé, musí být dekontaminovány.
V případě potřeby noste masku a ochranný oděv.
▷ Dodržujte platné právní předpisy pro vypouštění tekutin škodlivých pro zdraví.

7.2 Údržbové a kontrolní zákroky

NEBEZPEČÍ

Práce na čerpací stanici bez vhodné přípravy.Nebezpečí úrazu!
▷ Správně zastavte čerpací stanici a zajistěte ji před neúmyslným spuštěním.
▷ Zavřete vstupní a vypouštěcí ventily.
▷ Vypusťte čerpací stanici.
▷ Zavřete všechna pomocná připojení.
▷ Nechte čerpací stanici vychladnout na pokojovou teplotu.

V souladu s normou EN 12056-4 musí být na čerpacích stanicích zajištěna údržba a oprava takovým způsobem, aby mohlo dojít k řádné likvidaci odpadních vod a včasné detekci a odstranění poruch.
Správný provoz čerpacích stanic musí být kontrolován uživatelem jednou měsíčně a to pozorováním nejméně dvou provozních cyklů.
Vnitřní část nádrže by měla být z času na čas zkontrolována a popřípadě by měla být odstraněna usazenina, zejména kolem snímače hladiny

V souladu s normou EN 12056-4 musí údržbu čerpací stanice provádět kvalifikovaný personál. Následující intervaly by neměly být překračovány:
• 3 měsíce pro čerpací stanice pro průmyslové použití
• 6 měsíců pro čerpací stanice pro malé komunity
• 1 rok pro domácí čerpací stanice

7.3 Smlouva o údržbě
Stejně jako u všech technických vysoce výkonných zařízení musí být čerpací stanice SANICUBIC® udržovány, aby byla zajištěna udržitelná úroveň výkonu. Doporučujeme uzavřít smlouvu o údržbě s kvalifikovanou firmou, která provádí pravidelné kontrolní a údržbářské práce. Pro více informací nás kontaktujte.

7.4 Pohotovostní provoz s jedním čerpadlem

POZNÁMKA

Je-li během údržbářské a kontrolní práce třeba zajistit pohotovostní provoz, proveďte následující kroky.

1. Zavřete ventily na vstupní a výstupní straně.
Varování: Přívod pro vstupy musí být minimalizován při provádění údržby
2. Vypněte napájení.

7.5 Kontrola hydrauliky každého motoru
• Ujistěte se, že její čepel a deska nejsou zablokovány nebo poškozeny (kromě SANICUBIC® 2 XL)
• Ujistěte se, že se turbína volně otáčí
• Ujistěte se, že jsou hydraulické části čisté. V případě potřeby je vyčistěte.

V případě, že motor nefunguje správně, je možné použití tohoto motoru „vypnout" přepnutím příslušného „spínače" na hlavní kartě tak, aby byl příslušný motor označen za nepřítomný. Karta bude pracovat pouze s platným motorem - SW1: spínač 1 a 2 pro motor 1 (vlevo) a 2 (vpravo).

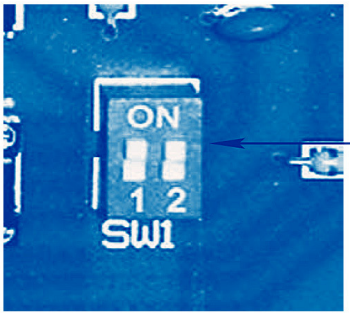

POZNÁMKA: Jsou-li oba spínače stisknuté (vypnuto), abnormální situace, bude karta při obnovení napájení v režimu poplašného zařízení

7.5.1 Obecné informace
Zkontrolujte nádrž, zkontrolujte případné usazeniny, přítomnost tuku a cizích těles. Důkladně vyčistěte nádrž a odstraňte cizí tělesa.

7.5.2 Demontáž motoru
1. Vyšroubujte víko motoru z krytu nádrže (10 šroubů).
2. Pomocí rukojeti opatrně motor zvedněte. Budete-li vadný motor vracet výrobci, může čerpací stanice nadále fungovat v minimálním provozu s jedním motorem.
3. Vyšroubujte šrouby vadného motoru z krytu.
4. Nasaďte kryt zpět.

7.5.3 Demontáž a kontrola kompresních komor a snímačů hladiny:

1. Odšroubujte (1 šroub), odblokujte a vysuňte tlakový spínač z krytu.
2. Zkontrolujte, zda nejsou zúžení zanesena (mastnota, fekálie apod.).
Zanesené kompresní komory ukazují, že zařízení nebylo správně udržováno.
Přístroj se doporučuje čistit minimálně jednou za 6 měsíců.
3. Je-li to nutné, uvolněte kompresní komory.

7.5.4 Zpětná montáž snímačů hladiny

Varování: Před opětovnou montáží nemažte O-kroužky snímačů hladiny.

1. Snímač hladiny kompletně zasuňte do kompresní komory.
2. Našroubujte snímač hladiny na kryt.

7.5.5 Opětovná montáž

Během opětovné montáže dodržujte následující body:
Chcete-li namontovat čerpadlo zpět, dodržujte pravidla vztahující se na strojírenské výrobky. Nepřepínejte šrouby na plastových dílech (riziko prasknutí plastů) a svorky.
Vyčistěte všechny demontované díly a zkontrolujte jejich opotřebení.
Vyměňte poškozené nebo opotřebované díly za originální náhradní díly.
Ujistěte se, že jsou těsnicí plochy čisté a O-kroužky jsou správně umístěny.

7.5.6 Utahovací moment

Utahovací moment šroubů a svorek je 2 ± 0,1 Nm

7.6 Kontrolní seznam pro uvedení do provozu / kontrolu ① a údržbu ②

Zákroky	Požadované pro	
Přečtěte si návod k obsluze.	①	②
Zkontrolujte napájení.Porovnejte hodnoty s údaji na typovém štítku.	①	②
Zkontrolujte uzemnění napájení.	①	②
Zkontrolujte připojení napájení k jističi 30 mA GFCI.	①	②
Zkontrolujte správnou funkci motorů stisknutím tlačítek nuceného režimu. Je-li abnormální, ujistěte se, že není čerpadlo ucpané, zkontrolujte hodnoty odporu cívky motoru.	①	②
Používáte-li třífázovou verzi SANICUBIC 2 XL, zkontrolujte směr otáčení motoru jeho demontáží.	Třífázová verze 2XL	
Zkontrolujte usazovací nádrž. V případě usazenin nádrž vyčistěte. V případě silných usazenin maziva v nádrži z mastných odpadních vod z řemeslných nebo průmyslových podniků informujte zákazníka, že musí před čerpací stanici nainstalovat lapač tuků.	①	②
Zkontrolujte snímače hladiny. Demontujte tlakové spínače a ujistěte se, že ponorné trubky nejsou ucpané. V případě potřeby je vyčistěte.	①	②
Zkontrolujte ovládací mechanismus. Demontujte snímač hladiny. Zkontrolujte, zda není zablokovaný nebo zanesený. V případě potřeby jej vyčistěte.	①	②
Proveďte provozní zkoušku v několika cyklech.	①	②
Zkontrolujte správnou instalaci a opotřebení pružných spojů.	①	②
Zkontrolujte správné fungování a účinnost poplašného zařízení.	①	②
Zkontrolujte správnou funkci a těsnění uzavíracích ventilů a zpětných ventilů.	①	②
Popřípadě určete potřebné náhradní díly.	①	②
Poradenství a/nebo školení provozního personálu.	①	②

POZNÁMKA

Před zásahem uvnitř čerpadla v záruční lhůtě se musíte obrátit na výrobce. Náš poprodejní servis je vám k dispozici. Nedodržení tohoto doporučení má za následek ztrátu nároku na náhradu škody.

NEBEZPEČÍ

Nevhodná práce zaměřená na odstranění poruch. Nebezpečí úrazu!
▷ V rámci veškerých zákroků vedoucích k odstranění poruch postupujte podle pokynů v návodu k obsluze a/nebo v dokumentaci výrobce daného příslušenství.

POZNÁMKA

Po každém zaplavení by se měla čerpací stanice zkontrolovat.

POZNÁMKA

Po poruše podrobte čerpací stanici funkční zkoušce a vizuální prohlídce.

Setkáte-li se s problémem, který není popsán v následující tabulce, obraťte se na servisní oddělení společnosti SFA.

Problémy při použití:

A Čerpadlem neprotéká kapalina
B Nedostatečný průtok
C Nadměrný proud / spotřeba energie
D Nedostatečná manometrická tlaková výška
E Nepravidelný a hlučný provoz čerpadla
F Časté závady hlášené čerpací stanicí
G Přetékání čerpací stanice
H Předčasný start

Před zákrokem na součástech pod tlakem snižte tlak uvnitř čerpadla!
Odpojte čerpadlo od elektrické sítě.

8. Poruchy: příčiny a řešení

A	B	C	D	E	F	G	H	Možné příčiny	Řešení
-	✘	-	-	-	✘	-	-	Čerpadlo protéká proti nadměrnému tlaku.	Rozměry čerpací stanice jsou pro tyto provozní podmínky nedostatečná.
-	✘	-	-	-	✘	-	-	Odtokový ventil není zcela otevřený.	Otevřete ventil na maximum.
✘	-	-	-	-	✘	-	-	Čerpací stanice není větrána.	Zkontrolujte odvzdušňovací potrubí čerpací stanice
-	✘	-	✘	✘	✘	-	-	Přívodní potrubí nebo kolo jsou ucpané.	Odstraňte usazeniny z čerpadla a potrubí.
-	-	✘	-	✘	✘	-	-	Přítomnost usazenin / vláken v kolu. Rotor se neotáčí volně.	Zkontrolujte, zda se kolo otáčí bez blokování. V případě potřeby vyčistěte čerpadlo.
✘	-	-	-	-	✘	✘	-	Motor je vypnutý.	Zkontrolujte elektrickou instalaci (a pojistky).
✘	-	-	-	-	-	-	-	Spuštění tepelné ochrany kvůli nadměrné teplotě.	Po zchlazení se motor automaticky spustí.
-	✘	-	-	-	✘	-	-	Usazeniny v usazovací nádrži.	Vyčistěte usazovací nádrž. V případě mastných usazenin se ujistěte, že je nainstalován lapač tuků.
-	-	-	-	-	✘	-	✘	Zpětný ventil netěsní.	Vyčistěte zpětný ventil.
-	-	-	-	✘	-	-	-	Vibrace v instalaci.	Zkontrolujte připojení hadic.
✘	-	-	-	✘	✘	✘	-	Chybný, ucpaný, vysunutý nebo špatně vložený snímač hladiny.	Zkontrolujte snímač hladiny. V případě potřeby jej vyčistěte, nebo vyměňte.
-	-	-	-	✘	-	-	-	Vadný kondenzátor	Vyměňte kondenzátor
-	✘	-	✘	-	-	-	-	V případě třístupňové instalace: 2 fáze mohou být obráceny. Chcete-li provést kontrolu, demontujte motor a podívejte se na jeho směr otáčení.	Při připojení je třeba použít 2 fázový napájecí kabel (5 vodičů).

PŘÍLOHY

Obrysový nákres SANICUBIC 1 - SANICUBIC 1 WP

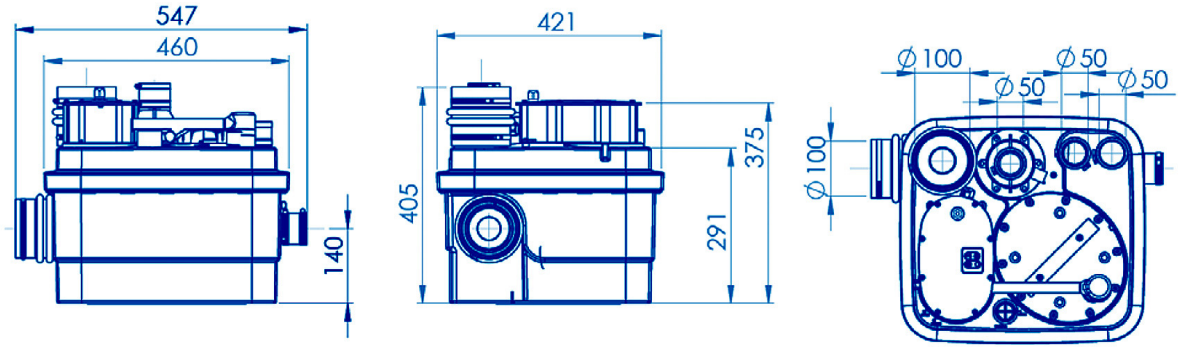

Obrysový nákres SANICUBIC® 2 Classic – SANICUBIC® 2 Pro

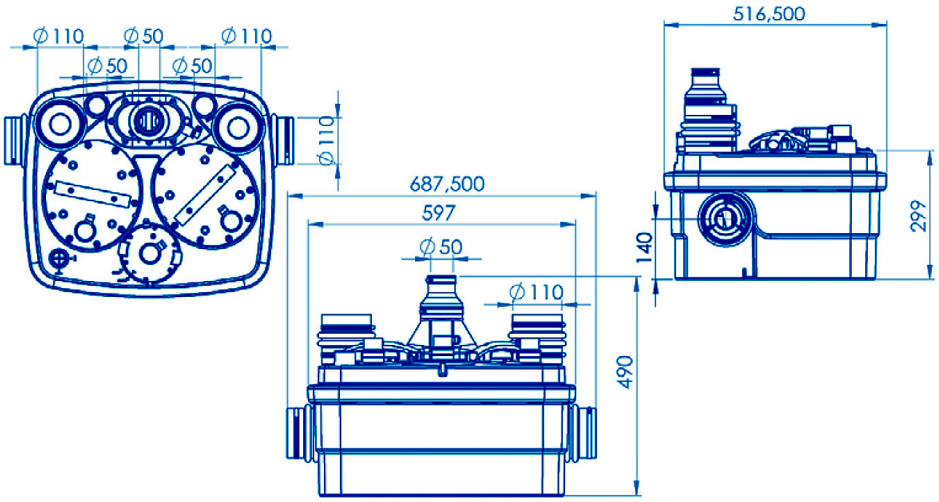

Rozměrový výkres SANICUBIC® 2 XL

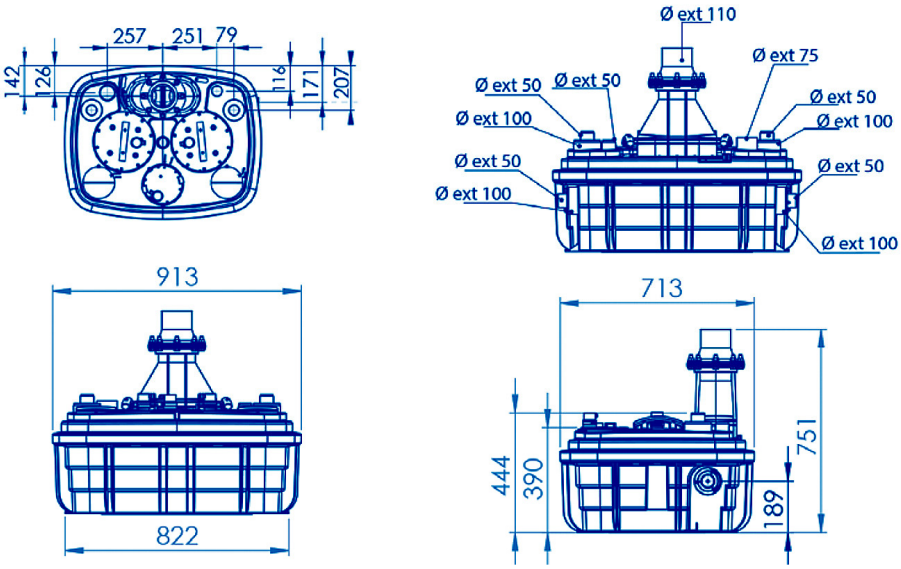

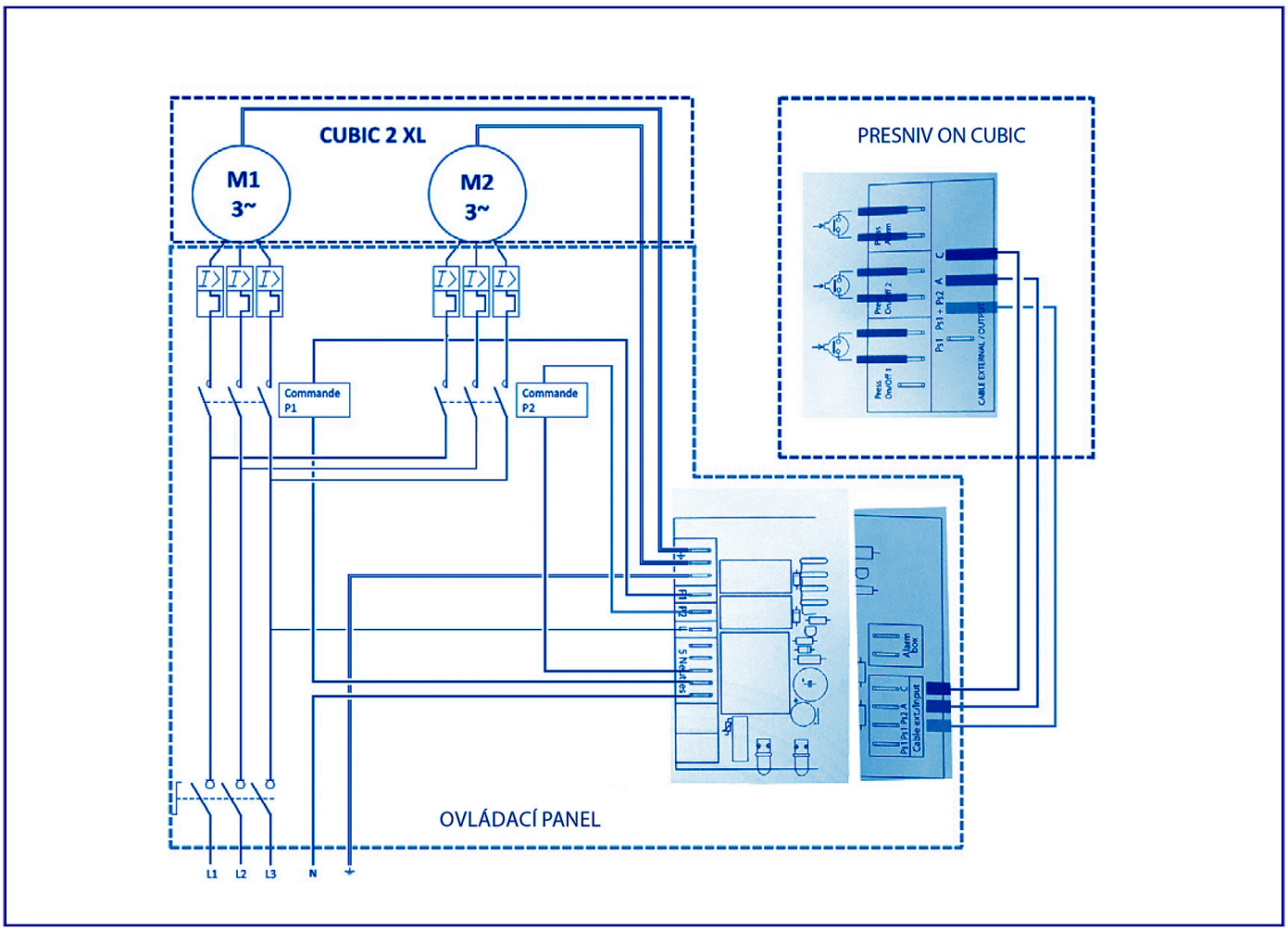

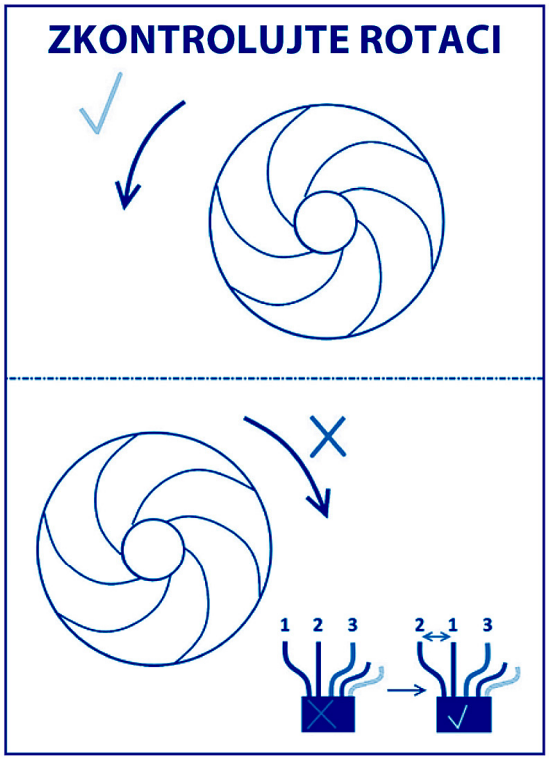

- 1: hnědá
- 2: černá
- 3: šedá

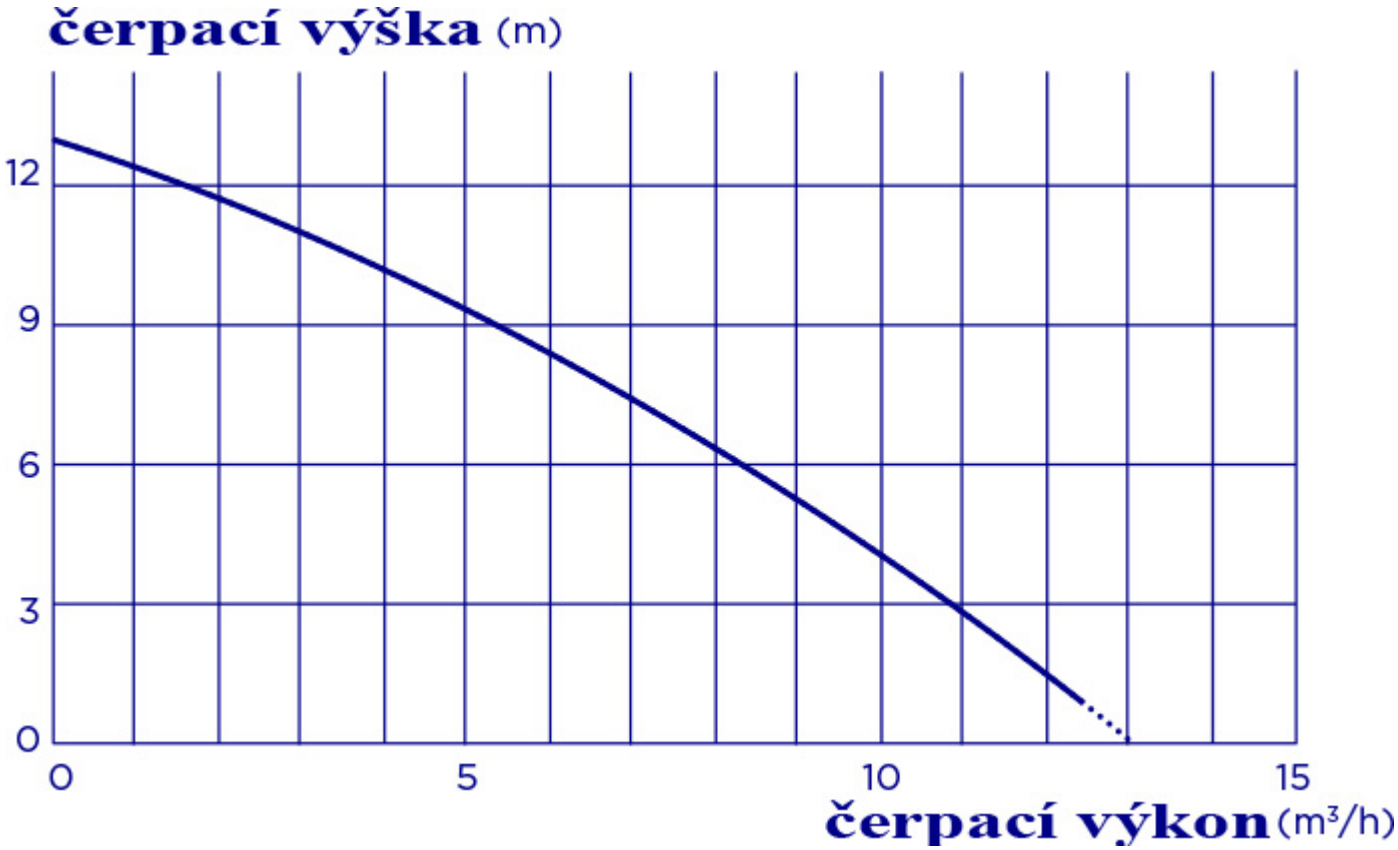
čerpací výška (m)
12
9
6
3
0
0
5
10
15
čerpací výkon (m³/h)

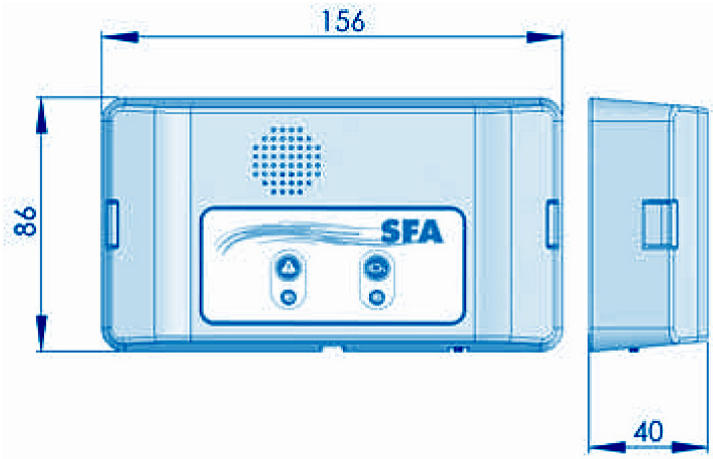
156
86
SFA
40

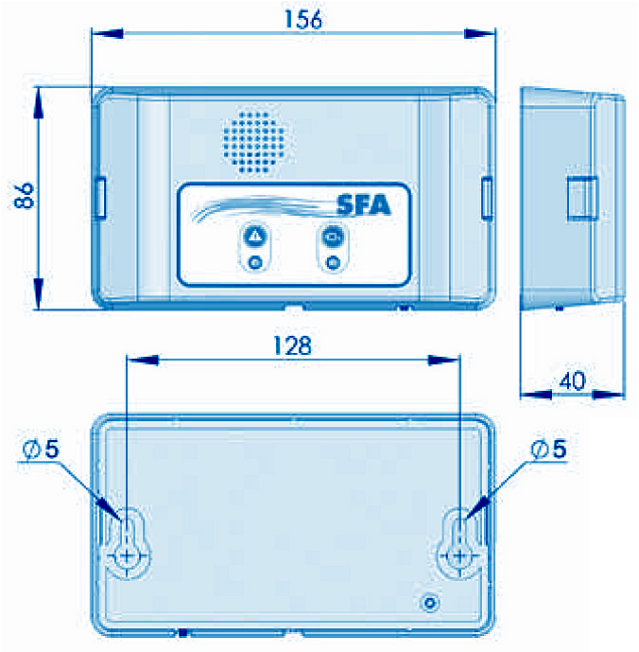
156
86
SFA
128
40
Ø5
Ø5

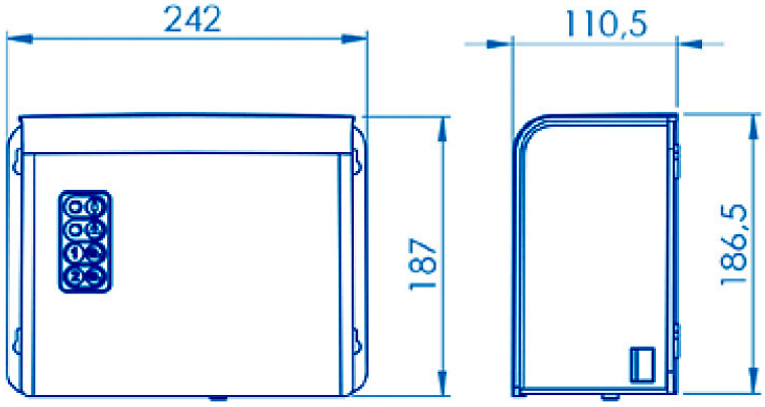
242
187
110,5
186,5

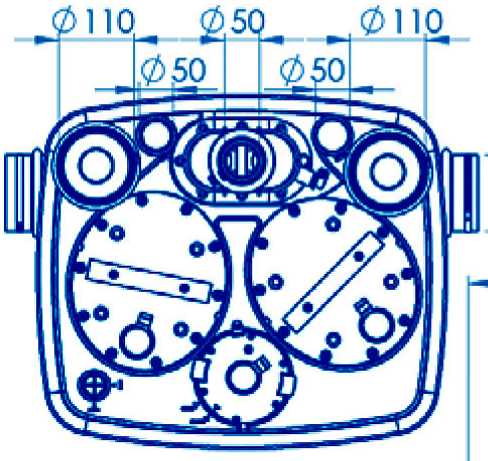
Ø110
Ø50
Ø110
Ø50
Ø50
Ø110

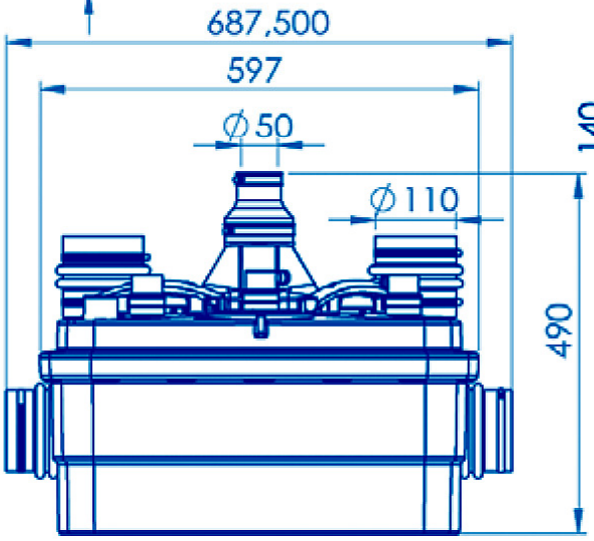
687,500
597
Ø50
Ø110
490

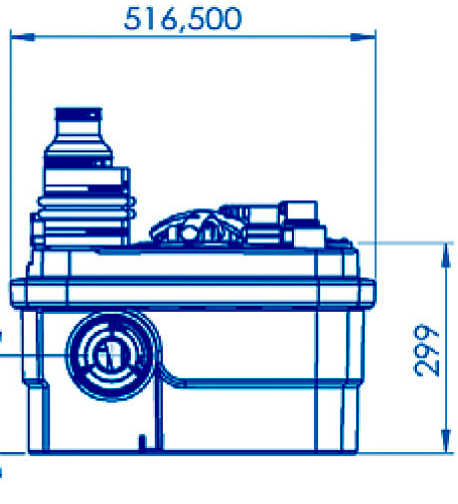
516,500
140
299

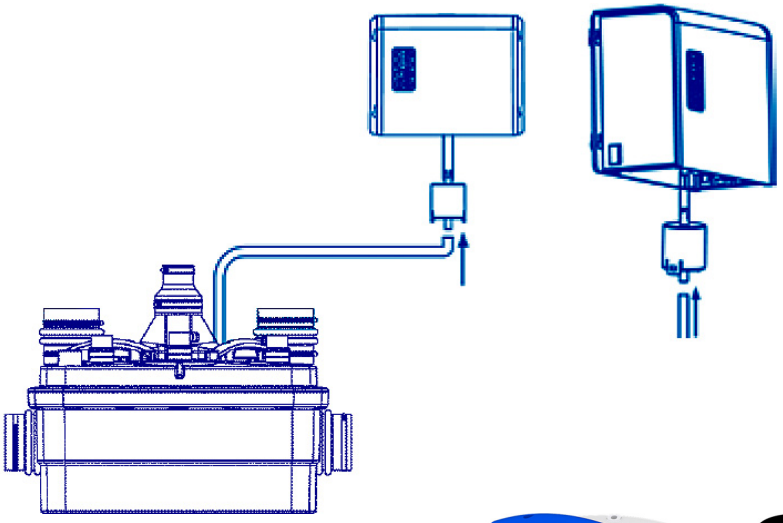

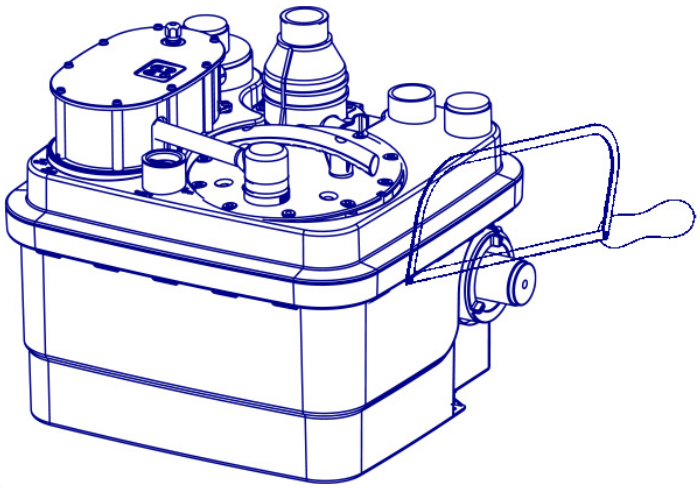

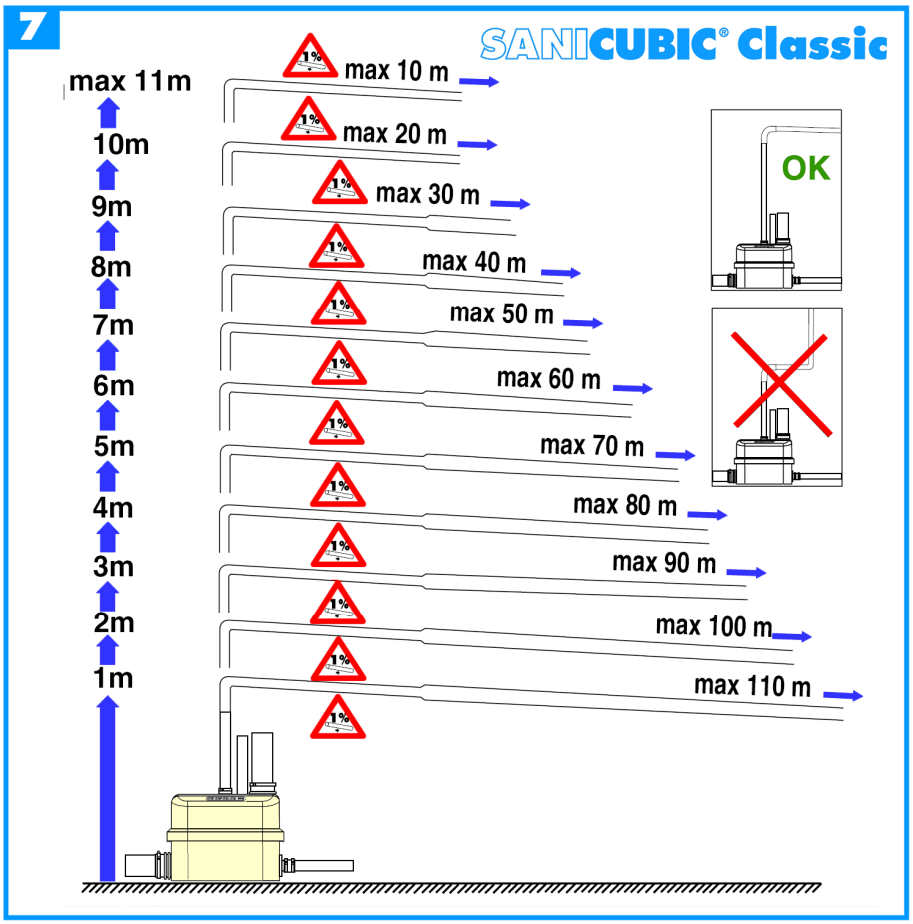

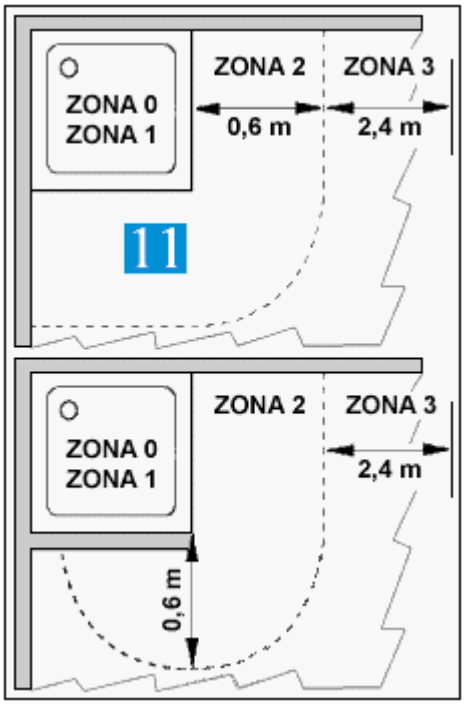

Definice oblouku

Oblouk:
Poloměr vnitřní strany oblouku je větší, než jeho průměr - při dodržení světlosti v celé délce oblouku.

Koleno:
Poloměr vnitřní strany kolena je roven nebo menší, než jeho průměr.

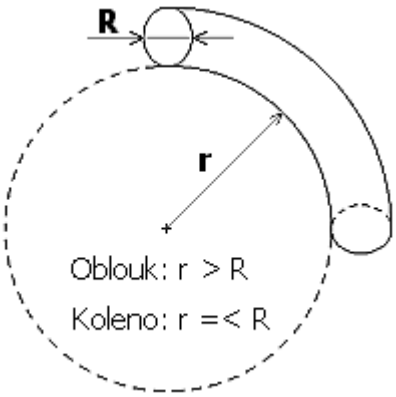

EN 12 050-3 certifié certificato certificado zertifiziert certified CE

CERTIFIED ISO 9002 CERTIFIKOVÁNO

AFAQ ISO 9001 VERSION 2000

Děkujeme, že jste si zakoupili profesionální výrobek firmy **SFA SANIBROY®** , firma **SFA SANIBROY®** je v tomto oboru špičkou na celém světě s více než 50letou tradicí.

Pro instalaci sanitárních čerpadel **SFA SANIBROY®** jsou výrobcem předepsaná speciální pravidla, která se liší od klasických instalací běžných čerpadel a zařizovacích předmětů, proto důrazně doporučujeme instalovat sanitární čerpadlo bezpodmínečně podle návodu a nejlépe ji svěřit autorizované firmě

autorizovaný servis, instalace a prodej sanitárních čerpadel **SFA SANIBROY® Jaroslav Řezáč Milan Hurt**

tel.: 601 21 86 77

,která se specializuje na problematiku sanitárních čerpadel **SFA SANIBROY®** již od roku 1992 doby uvedení sanitárních čerpadel **SFA SANIBROY®** na náš trh.

POPIS A FUNKCE

SANICUBIC® 2 CLASSIC NM IP68 je sanitární kalové čerpadlo určené pro odpadní vody z rodinných domů s 5-6 stálými obyvateli, nebo pro objekty se srovnatelným provozním zatížením. **Splachujte jen fekálie** *(na malou, na velkou)***, toaletní papír, vodu z umývání, praní a umývání nádobí. Používání záchodu a zařizovacích předmětů, nebo sanitárního čerpadla pro jakýkoliv jiný druh odpadu není dovoleno. Nepoužívejte agresivní chemikálie a kyseliny.** Toto čerpadlo, napojené záchody a sanitární zařizovací předměty **nelze používat jako domovní výlevku nebo odpadkový koš.** V opačném případě hrozí vážné poškození sanitárního čerpadla. Čerpadlo je určeno k instalaci na vodorovnou podlahu, instalace **SANICUBIC® 2 CLASSIC NM IP68** do jímek, prohlubní, do jiných míst než na vodorovnou podlahu je možná jen za předpokladu že, v prohlubni je umístěno záložní čerpadlo pro odčerpání případné vody vně čerpací stanice.

Pro správnou funkci přístroje je nutné respektovat informace obsažené v tomto návodu k instalaci a používání.

Mimořádně důležité jsou pokyny označené následujícími značkami:

- označení, jehož nerespektování může mít za následek ohrožení bezpečnosti osob

- označení upozorňující na riziko ohrožení elektrickým proudem

- pokyny určené výhradně pro kvalifikované odborníky

!POZOR! - pokyn, jehož nerespektování může způsobit poruchu funkce zařízení

PRINCIP FUNKCE

DODÁVANÉ PŘÍSLUŠENSTVÍ - viz.obr.

SANICUBIC® 2 CLASSIC NM IP68: viz.obr.

ROZMĚRY - **viz.obr.**

TECHNICKÁ DATA

Technická data	**SANICUBIC® 2 CLASSIC NM IP68**
Použití	**Rodinný dům, bytová jednotka, malý komerční provoz, max.4 WC**
Objem čerpadla	45 l
Čerpací výška	max.11 m
Čerpací vzdálenost	max.110 m
Příkon (max.)	3000 W (2x1500)
Napětí	220-240 V
Proud (max.)	13 A
Frekvence	50 Hz
El.krytí	IP 68
El.klasifikace	I
Hmotnost (vč.příslušenství)	35,5 kg
Hladina hluku	db(A)
Max.teplota odpadní vody (cyklus vypuštění pračky, myčky v domácím provozu)	70°C / 5 minut
Maximální povolená průměrná teplota odpadní vody	35°C

!POZOR! - návod dodržte co nejpřesněji.

Záruka na přístroj pozbývá platnost při nedodržení pokynů k instalaci a používání obsažených v tomto návodu.

ROZSAH POUŽITÍ - **viz.obr.**

Odpadní voda z domácnosti či malého komerčního provozu (nahromaděné přítoky odpadní vody na vstupu nesmí přesáhnout 80% průtoků uvedených v grafu obr.

KŘIVKA VÝKONU - **viz.obr.**

KOMBINACE ČERPÁNÍ VÝŠKA/VZDÁLENOST - **viz.obr.**

INSTALACE - **viz.obr.**

Uvedení do chodu a údržba tohoto sanitárního čerpadla musí být prováděny kvalifikovaným odborníkem v souladu s normou EN12056.

ZÁVAZNÉ POŽADAVKY

!POZOR! – technický prostor, kde bude **SANICUBIC® 2 CLASSIC NM IP68** umístěn musí být dostatečně prostorný (minimálně 600mm okolo čerpadla i nad ním), aby byl umožněn přístup při případné údržbě. Tento prostor musí být dostatečně osvětlen, dobře odvětrán a chráněn před mrazem.

1. odvětrání elektrické části sanitárního čerpadla **SANICUBIC® 2 CLASSIC NM IP68**
   Připojte hadičku 8/11 mm z průhledného PVC (je součástí dodávky) k ovládacímu panelu stanice a zajistěte ji sponou . Druhý konec hadičky je nutno umístit nad stanici do ovládacího panelu, aby se předešlo vniknutí vody do elektrických částí čerpadla v případě zaplavení čerpadla vodou.

!POZOR! – zabraňte zlomení hadičky, musí být volně průchozí.

!POZOR! – zabraňte zaplavení sanitárního čerpadla, sanitární čerpadlo odolává jen 1 metru vodního sloupce po dobu 30 minut, po té dojde k vniknutí vody do elektrických částí sanitárního čerpadla (IP 68)

NEJBĚŽNĚJŠÍ ZÁVADY

Naprostá většina závad má jen několik málo příčin.

1. Splachování tvrdých a nerozpustných předmětů (případně chemikálií a barev, laků) - Používání v rozporu s návodem
2. Chybně provedená instalace výtlačného odpadního potrubí od čerpadla (případně chybně zvolený typ čerpadla, nebo chybně instalované přívodní odpadní potrubí, chybné napojení zařizovacích předmětů, chybné umístění čerpadla) - Instalace v rozporu s návodem

Jejich odstranění záleží na stupni poškození přístroje a šikovnosti uživatele.(nutno uvážit možné poškození přístroje neznalostí demontážního, montážního postupu a následující nutné výměny poškozených dílů). V žádném případě nepoužívejte sanitární čerpadlo s poškozenými díly, nastane řetězová reakce a v lepším případě poškodíte další části čerpadla, v horším případě můžete způsobit neopravitelné poškození sanitárního čerpadla. Při poruše čerpadla odpojte čerpadlo od elektrické sítě a uzavřete přívody vody do čerpadla.

V následující tabulce najdete jejich přehled. V případě poruchy kontaktujte odborný servis
autorizovaný servis sanitárních čerpadel **SFA SANIBROY® Jaroslav Řezáč Milan Hurt tel.: 601 21 86 77**

!!!Před jakýmkoli zásahem do přístroje odpojte přívod el.proudu !!!

Jakékoli zásahy do elektrických částí, tlakové komory se spínačem, síťového kabelu či motoru smí provádět pouze osoba pověřená dovozcem zařízení, firma
autorizovaný servis sanitárních čerpadel **SFA SANIBROY® Jaroslav Řezáč Milan Hurt tel.: 601 21 86 77**

!!! Nedodržení tohoto nařízení znamená závažné porušení záručních podmínek !!!

! Před sejmutím víka přístroje, před manipulací s přístrojem vždy odpojit přívod el.proudu !
!!! Čepele nože jsou velmi ostré, použijte ochranné rukavice !!!

!!!Před sejmutím víka přístroje vždy odpojit přívod elektrického proudu !!!
!!!Přívod el.proudu smí být zapojen až po úspešném dokončení montáže přístroje!!!

V případě problému kontaktujte
autorizovaný servis sanitárních čerpadel **SFA SANIBROY®** **Jaroslav Řezáč Milan Hurt tel.: 601 21 86 77**

Možné zásahy, tabulka závad

- upozornění na možné nebezpečí spojené s el.proudem
- před jakýmkoliv zásahem odpojte čerpadlo od elektrického proudu

- následující pokyny jsou určené výhradně pro kvalifikované odborníky

Signalizace na panelu stanice

Zjištěná závada	Možné příčiny	Odstranění závady
LED dioda hlavního alarmu	- neprůchozí vnitřní, nebo výtlačné odpadní potrubí	- vyčistěte výtlačné odpadní potrubí - odborný servis
LED dioda hlavního alarmu	- bylo neprůchozí vnitřní, nebo výtlačné odpadní potrubí	- stiskněte tlačítko RESET alarmu (LED zhasne) - odborný servis
LED dioda hlavního alarmu + LED dioda motoru (červená)	- motor je zkratovaný - zablokovaný rozmělňovací systém - porucha rozběhového zařízení - rozpojení hydrauliky	- stiskněte tlačítko označeného motoru a RESET alarmu - odborný servis
LED dioda hlavního alarmu + LED dioda motoru (červená)	- motor byl zkratovaný - rozmělňovací systém byl zablokovaný - rozběhové zařízení bylo mimo provoz - byla rozpojena hydraulika	- stiskněte tlačítko označeného motoru a RESET alarmu - odborný servis
LED dioda hlavního alarmu + blikající žlutá LED dioda napájení	- přerušení napájení	- stiskněte RESET alarmu - zkontrolujte elektrickou instalaci - odborný servis
LED dioda hlavního alarmu + blikající žlutá LED dioda napájení	- došlo k přerušení napájení, nyní je funkční	- zkontrolujte elektrickou instalaci

DEMONTÁŽ A MONTÁŽ (viz. obr.)

Následující pokyny jsou určené výhradně pro kvalifikované odborníky

V případě, že není možné obnovit normální funkci jednoho z motorů, je možné „deaktivovat“ jeho používání přepnutím odpovídajícího přepínače umístěného na desce (SW1: přepínače 1 a 2 pro motory 1 a 2) obr. Deaktivovaný motor je možné vymontovat. Sanitární čerpadlo pak funguje se zbývajícím motorem.

DEMONTÁŽ MOTORU

Odpojte sanitární čerpadlo od přívodu elektrického proudu - (žlutá LED dioda musí zhasnout). Siréna oznámí, že přístroj již není napájen.

Obr.
Sejměte kryt.
Odšroubujte sponu porouchaného motoru(funkční zpětný ventil zůstává během demontáže motoru na svém místě, pokud zpětný ventil není funkční – neprodleně jej vyměňte).

Obr.
Odšroubujte sponu
Odpojte kabely motoru ze svorkovnice

Obr.
Odšroubujte šrouby víka motoru.
Opatrně nadzdvihněte motor za madlo

Obr.
Pokud je třeba, aby byl porouchaný motor dopraven k výrobci, může čerpadlo pracovat v provozním režimu s jedním motorem. Odšroubujte šrouby porouchaného motoru z víka motoru.

Obr.
Umístěte víko motoru zpět na jeho místo v čerpadle a přišroubujte ho šrouby. Opět připojte výstup ke zpětnému ventilu a zajistěte sponou. Použijte ucpávku na zaslepení průchodu kabeláže motoru ve víku motoru. Upevněte sponou.

Obr.
Zásah na elektronické desce viz.obr.:
Přepněte přepínač s odpovídajícím číslem motoru do polohy vypnuto(opačná poloha než ON)
1 = motor 1
2 = motor 2
Takto se na stanici nespustí alarm a elektronická deska bude napájet pouze zbývající motor.

ZPĚTNÁ MONTÁŽ MOTORU

Odpojte sanitární čerpadlo od přívodu elektrického proudu - (žlutá LED dioda musí zhasnout).

Sejměte ucpávku a víko motoru. Víko připevněte na motor a celý komplet osaďte na jeho místo v sanitárním čerpadle. Přišroubujte ho. Připojte zpět kabely motoru viz.obr.

!POZOR! - Dodržujte barevné značení kabelů:

Modrý kabel s modrým, hnědý kabel s hnědým, zelený se zeleným a bílý s bílým.

Přepněte přepínač motoru na elektronické desce do polohy ON.
Připojte zpět výstup ke zpětnému ventilu.
Zapojte stanici k přívodu elektrického proudu.
Proveďte kompletní spouštěcí test (viz.odstavec, uvedení do provozu).

Odpadní tlakové potrubí od čerpadla

Podrobná specifikace odpadního tlakového potrubí pro sanitární čerpadla SFA SANIBROY®

Pro zhotovení odpadního tlakového potrubí použijte trubky PVC 32x1,8 mm, nebo CU měděné, u typu **SANICUBIC® 2 CLASSIC NM IP68** PVC odpadní potrubí 50mm, DYKA.

Všechny údaje o výkonových parametrech sanitárních čerpadel **SFA SANIBROY®** se vztahují k PVC odpadní potrubí 32mm, u typu **SANICUBIC® 2 CLASSIC NM IP68** PVC odpadní potrubí 50mm, DYKA.

Použití jiných materiálů je možné za předpokladu, že tento materiál splňuje následující požadavky:

- materiál je vhodný pro tlakovou odpadní vodu
- na materiál je vydáno platné "Prohlášení o shodě" s určením pro odvod splaškových vod
- jeho vnitřní průměr je minimálně 22 mm (v případě použití měděných trubek platí tento údaj pro jejich minimální vnější průměr) a současně vnější průměr 28 mm nebo 32 mm (pro vertikální čerpání či v případě pouze horizontálního čerpání pro počátek potrubí)
- pro **SANICUBIC® 2 CLASSIC NM IP68** – minimální vnitřní průměr 42,6mm a současně vnější 50mm
- materiál je pevný (nesmí docházet k průhybům)
- materiál zachovává stejný vnitřní průměr v celé délce odpadního tlakového potrubí (nejsou povoleny ani nerovnosti ve spojích jednotlivých částí potrubí způsobené svařováním či jiným způsobem spojování) s výjimkou rozšíření průměru potrubí popsaného v odstavci instalace odpadního tlakového potrubí
- materiál je uvnitř hladkostěnný
- materiál umožňuje řešit ohyby potrubí oblouky, nikoli koleny 90° (možné je oblouk vytvořit segmentově s využitím kolen 45°)
- materiál je teplotně odolný pro odpadní vodu ze zařizovacích předmětů (nad 45°C není PVC vhodné)
- spoje musí být tlakově odolné vodnímu sloupci dle typu čerpadla (potrubí s gumovými spoji není vhodné)
- spoje nesmí samovolně umožnit rozpojení potrubí

!POZOR! - pro výtlačné odpadní potrubí od čerpadla používejte jen potrubí určené k odvádění odpadních vod, s teplotní odolností pro teplotu odčerpávané odpadní vody, dodržujte technologie spojování potrubí.

!POZOR! - vodovodní potrubí nelze v žádném případě požívat, např.Hostalen, tyto materiály jsou vzhledem ke svým vlastnostem naprosto nevhodné pro instalace výtlačného a přívodního odpadního potrubí sanitárních čerpadel **SFA SANIBROY®**, jejich **použití je důvodem k neuznání záruky na sanitární čerpadlo.**

INSTALACE ODPADNÍHO TLAKOVÉHO POTRUBÍ

Čerpání do vzdálenosti bez převýšení (horizontální):

Pokud potřebujete pouze překonat vzdálenost bez čerpání do výšky, veďte potrubí s alespoň 1% spádem do příslušné, vámi zvolené kanalizace. Po cca 5 m doporučujeme zvýšit průměr odpadního potrubí z 50mm na 63mm (PVC), či jiný srovnatelný (v případě použití jiného materiálu). Není to nutné, ale doporučené pro lepší odtok splašků. Po dosažení maximální čerpací vzdálenosti (viz.obr.) musí dále odpadní potrubí splňovat požadavky normální gravitační kanalizace.
Pokud je na odpadním tlakovém potrubí nutno provést více ohybů, zvyšte jeho spád.

Čerpání do výšky nebo do výšky a vzdálenosti

Potřebujete-li splašky dopravit do výšky a současně do dálky, musíte nejprve překonat převýšení a následně vzdálenost. Svislé potrubí 50mm musíte vést co nejblíže čerpadlu, maximálně do 0,5 metru od osy čerpadla kolmo vzhůru, bez úhybu, do potřebné výšky. Pro tuto část odpadního potrubí použijte trubky z vhodného materiálu a správného průměru (viz."Odpadní tlakové potrubí od čerpadla"). Po dosažení nejvyššího bodu pomocí oblouku přejděte z vertikálního potrubí na horizontální, které veďte alespoň 1% spádem do příslušné, vámi zvolené kanalizace. Po přechodu na horizontální potrubí doporučujeme zvýšit průměr potrubí na 63 mm v případě použití PVC trubek či jinou srovnatelnou dimenzi v případě použití jiného materiálu. Není to nutné, ale vhodné pro lepší odtok splašků, nebo instalujte přivzdušňovací ventil-hlavici. Po dosažení maximální čerpací vzdálenosti ve vztahu k výšce čerpání (viz.obr.) musí dále odpadní potrubí splňovat požadavky kladené na normální gravitační kanalizaci. Pokud je na horizontálním potrubí nutno provést více ohybů, zvyšte jeho spád.
Pokud je to nutné, proveďte ochranu proti zpětnému vzdutí.
Pro **SANICUBIC® 2 CLASSIC NM IP68** instalujte uzavíratelné ventily na výtlačném a přívodním odpadním potrubí ihned u sanitárního čerpadla, vhodné ventily jsou např. DYKA BVD 15.

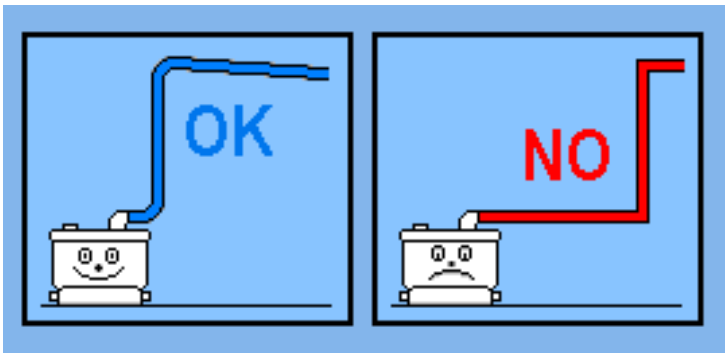

Výtlačné vertikální odpadní potrubí instalujte ihned u čerpadla, maximálně 0,5 metru od středové osy čerpadla, bez úhybu a ostrých kolen.

!POZOR! - veškeré ohyby na odpadním potrubí od čerpadla až po dosažení limitních hodnot čerpání (v případě, že v konkrétní instalaci není limitních hodnot dosaženo, až po zaústění do stávající kanalizace) musí být řešeny oblouky, nikoli koleny 90°.

!POZOR! - pokud v kterémkoliv bodě tlakového potrubí vedete toto potrubí směrem dolů, není přípustné znovu s potrubím stoupat

Jestliže chcete předejít možnému problému s odsátím zbytkové vody z čerpadla, nebo zvukovému efektu po ukončení čerpacího cyklu, instalujte v nejvyšším bodě výtlačného odpadního potrubí odvětrání odpadní trubky, nebo zvětšete průměr horizontálního potrubí (vhodnější je odvětrání trubkou do venkovního prostoru, než instalace vnitřní odvětrávací hlavice - nezapomeňte na správný průměr odvětrávací trubky).
V případě že odpadní potrubí může být vystaveno teplotám nižším než 0°C, odstraňte tento problém vhodnou izolací potrubí - v některých případech je samotná izolace neúčinná, proto instalujte topný kabel.

Tip: v nejnižším bodě výtlačného, vertikálního potrubí instalujte výpustný, čistící kus. Tento prvek na potrubí je nutný pro vypouštění odpadní vody z výtlačného potrubí při demontáži čerpadla a případně pro čištění odpadního potrubí.

Napojení odpadního potrubí do kanalizace:

horizontální kanalizace

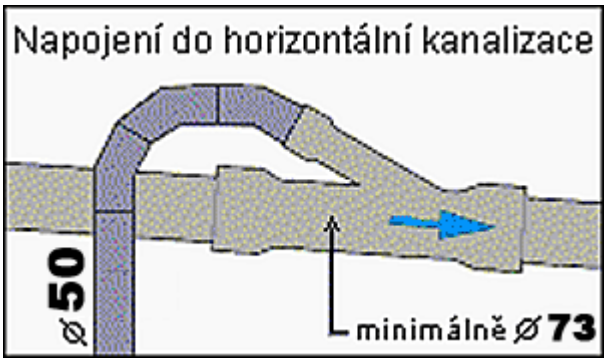

vertikální kanalizace

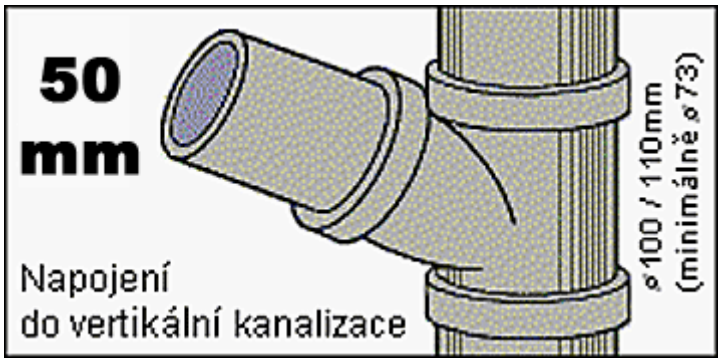

Odvětrání systému čerpadla obr. viz.odst. připojení odvětrání:

Odvětrání sanitárního čerpadla proveďte potrubím o průměru minimálně 75mm, nejlépe mimo objekt.
Při zanedbání údržby čerpadla dochází k nadměrnému usazování vodního kamene a odpadních sedimentů v přístroji. Tato skutečnost může způsobit zápach z čerpadla. Pokud se chcete tomuto jevu, který se vyskytuje jen zřídka, vyvarovat, provádějte pravidelně čištění sanitárního čerpadla.
Nadměrné usazeniny vodního kamene a sedimentů odpadu v čerpadle se můžou projevovat nejen zápachem ze systému čerpadla, ale také změnou čerpacích a vypínacích intervalů, případně zavzdušňováním a změnou celkové čerpací funkce čerpadla. Z důvodu správné funkce sanitárního čerpadla, je nutné sanitární čerpadlo pravidelně čistit. Pro pravidelnou údržbu a čištění se obraťte na autorizovaný servis sanitárních čerpadel **SFA SANIBROY®**.

Úprava přitékající vody

Pokud chcete omezit usazování vodního kamene v sanitárním čerpadle (a tím i omezit nadměrné tvoření sedimentů, které se nabalují na vodní kámen, případně minimalizovat možnost poruchy zaviněné vodním kamenem), upravte vodu přitékající do WC a zařizovacích předmětů vhodným zařízením které odstraňuje vodní kámen z vody.

Toto opatření nenahrazuje pravidelnou kontrolu a čištění čerpadla, jen minimalizuje možné poškození vodním kamenem a nadměrnými sedimenty. Pokud nebude provedena pravidelná kontrola a čištění čerpadla, může poškození vzniknout vlivem nadměrných odpadních sedimentů, které se v malém množství usazují (v závislosti na četnosti používání) běžným používáním čerpadla.

Elektrická instalace:

Připojení na elektrický rozvod smí být provedeno až po ukončení vlastní instalace přístroje.

Připojení na elektrický rozvod je realizováno do uzemněné rozvodné skříně. Zásuvku pro připojení zařízení musí instalovat oprávněný kvalifikovaný pracovník při respektování příslušných norem.
Čerpadla nejsou určena k umístění v zónách 1 a 2 definovaných prostorů v koupelnách a sprchách dle ČN 332000-7-701. To platí i pro připojení na elektrický rozvod. Čerpadla lze instalovat dle ČN 332000-7-701 a ve všech jiných místnostech. (obr.11)
Čerpadlo smí být připojeno na el.obvod odpovídající platným českým normám a předpisů (ČN 332000-4-41 a normy související). Elektrický obvod čerpadel musí být chráněn proudovým chráničem s jmenovitým vybavovacím proudem nepřesahujícím 30mA a jističem 20A.

Sanitární čerpadla **SFA SANIBROY®** jsou spotřebiče třídy I.

Vodiče síťového přívody jsou barevně označeny takto:

Hnědý	**fáze**
Modrý	**nula**
Zeleno-žlutý	**ochranný vodič**

Shoda s normami

SANICUBIC® 2 CLASSIC NM IP68 odpovídá normě EN 12050-1 (čerpací stanice na odpadní vodu obsahující fekálie), stejně jako evropským směrnicím o stavebních výrobcích, elektrické bezpečnosti a elektromagnetické kompatibilitě. Instalace a používání musí odpovídat normě EN12056.

Uvedení do provozu

Jakmile provedete instalaci čerpadla, zkontrolujte těsnost všech spojů vyzkoušením všech zařizovacích předmětů napojených na čerpadlo, proveďte minimálně dva kompletní cykly spuštění čerpadla.
!POZOR! - nespouštějte motory v nuceném chodu (stisknutím tlačítka na ovládacím panelu), aniž by v čerpadle nabyla voda. Chod bez vody na sucho poškozuje rozmělňovací zařízení.

POUŽITÍ

WC s připojeným **SANICUBIC® 2 CLASSIC NM IP68** se používá jako normální WC. Stejně tak i další připojené zařizovací předměty. Čerpací funkce začíná automaticky, když odpadní voda v nádrži přístroje stoupne, a končí po odčerpání odpadní vody také automaticky.
Použití, které neodpovídá tomuto návodu má za následek ztrátu záruky.

!POZOR! - v případě výpadku elektrického proudu uzavřete veškeré přívody vody zařizovacích předmětů napojených na čerpadlo

!POZOR! - čerpadla SFA jsou určena pro čerpání fekálií, vody a toaletního papíru. Odpadky jako chemikálie (kyseliny, žíraviny, prostředky s vysokou koncentrací chloru apod.), oleje, barvy, tampony, prezervativy, hygienické vložky, textilie, tvrdé předměty, písek, kameny apod., mohou způsobit poruchu přístroje, na kterou se nevztahuje záruka.

!POZOR! - splachovací mechanismus WC a armatury ostatních zařizovacích předmětů musí těsnit, jelikož případná netěsnost vyvolá samovolné zapnutí čerpadla. To může být problém např. v noci..

!POZOR! - zařizovací předměty připojené na čerpadla SFA musí být vybaveny vlastními uzávěry přívodu vody, které musíte uzavřít při přerušení dodávky el.proudu. Před delší nepřítomností či delším přerušení dodávky el.proudu je nutno uzavřít hlavní přívod vody, otevřít armatury připojených zařizovacích předmětů. Po odčerpání zbytkové vody armatury uzavřete a odpojte přívod el.proudu do přístroje. Předejdete tím možnosti vyplavení v případě např. poruchy armatury WC či nepřerušovanému chodu čerpadla během Vaší nepřítomnosti při trvalém přítoku vody do přístroje.

!POZOR! - pokud dojde např. k ucpání odpadního potrubí od čerpadla, ucpání systému čerpadla, porucha systému WC mísy, splachování odpadní vody o teplotě vyšší, nebo po delší dobu než je dovoleno návodem - čerpadlo bude čerpat nepřetržitě. Při těchto příznacích a jakýchkoliv jiných odchylkách od běžného provozu, okamžitě zavřete přívody vody do čerpadla a čerpadlo odpojte od elektrické sítě, pokud tak neučiníte dojde po cca maximálně 50 minutách tohoto provozu k překročení limitních teplot uvnitř elektromotoru přístroje, tepelná pojistka čerpadlo vypne (po tuto dobu a po dobu poruchy nelze odčerpávat fekálie a odpadní vodu, pokud neuzavřete přívody vody může dojít k vyplavení prostor) a po cca jedné hodině, kdy dojde k ochlazení, automaticky obnoví provoz čerpadla. Po dobu vypnuté tepelné ochrany, sanitární čerpadlo neodčerpává odpadní vodu a fekálie. Při neodstranění závady a následném dlouhodobém opakovaném vypínání tepelné pojistky hrozí její porucha a následné spálení motoru čerpadla, které není způsobeno vinou čerpadla, ale vinou WC, odpadního potrubí nebo zařizovacích předmětů a proto se na tuto závadu nemůže vztahovat záruka.

!POZOR! – na sanitární čerpadlo **SANICUBIC® 2 CLASSIC NM IP68** lze připojit maximálně zařizovací předměty v bytovém provozu, nebo malém komerčním provozu, pro velké provozní zatížení použijte sanitární čerpadlo **SANICUBIC® 2 XL IP68**.

Údržba sanitárních čerpadel SFA SANIBROY®

V souladu s normou EN 12056-4 musí být na čerpacích stanicích zajištěna údržba a oprava takovým způsobem, aby mohlo dojít k řádné likvidaci odpadních vod a včasné detekci a odstranění poruch. Správný provoz čerpacích stanic musí být kontrolován uživatelem jednou
měsíčně a to pozorováním nejméně dvou provozních cyklů. Vnitřní část nádrže by měla být z času na čas zkontrolována a popřípadě by
měla být odstraněna usazenina, zejména kolem snímače hladiny. V souladu s normou EN 12056-4 musí údržbu čerpací stanice provádět
kvalifikovaný personál.

Následující intervaly by neměly být překračovány:
o 3 měsíce pro čerpací stanice pro průmyslové použití
o 6 měsíců pro čerpací stanice pro malé komunity
o 1 rok pro domácí čerpací stanice

Smlouva o údržbě

Stejně jako u všech technických vysoce výkonných zařízení musí být čerpací stanice SFA SANIBROY® udržovány, aby byla zajištěna udržitelná úroveň výkonu. Doporučujeme uzavřít smlouvu o údržbě s kvalifikovanou firmou, která

provádí pravidelné kontrolní a údržbářské práce. Pro více informací, objednávky uzavření smlouvy, nebo objednávky opravy nás kontaktujte na telefonním čísle +420601218677.

Jaroslav Řezáč Milan Hurt Autorizovaný servis, instalace a prodej sanitárních čerpadel SFA SANIBROY®, SANILIFE® a SETMA®
web: http://www.sfa-sanibroy.cz e-mail: SFASANIBROY@chello.cz tel.: 601 21 86 77 Adresa servisní dílny: Katusická 683, Praha 9 – Kbely
android: https://play.google.com/store/apps/details?id=cz.jhg.sfasanibroy&hl=cs

ČIŠTĚNÍ

Doporučujeme pravidelnou kontrolu a čištění čerpadla v servisním středisku, vodní kámen a nadměrné usazeniny nečistot nelze odstranit mechanickým způsobem, nepokoušejte se je odstranit, dochází k mechanickému poškození dílů čerpadla, požádejte o odstranění vodního kamene a nadměrných nečistot v autorizovaném servisním středisku.

Pro čištění WC mísy doporučujeme používat běžné neagresivní čistící prostředky.

Pro čištění přístroje od vodního kamene doporučujeme obrátit se na odborný servis. Pro čištění přístroje od případných sedimentů či mastnoty doporučujeme použít čistící prostředek **SFA Antikalk**, případně se obrátit na odborný servis.

!POZOR! - není dovoleno používat prostředky na bázi kyselin či žíravin, louh a prostředky s vysokou koncentrací chloru a čističe odpadů. K desinfekci přístroje používejte běžné čistící prostředky naředěné v poměrech uvedených v návodech pro čistící prostředky.

!POZOR! - v záruční době může uživatel provádět čištění jen vně čerpadla pomocí neagresivních čistících prostředků přes WC, čištění vnitřních částí čerpadla a jakýkoliv zásah do systému čerpadla není ze záručních důvodů možné, pro pravidelnou kontrolu, údržbu a čištění čerpadla se obraťte na autorizovaný servis sanitárních čerpadel **SFA SANIBROY® Jaroslav Řezáč Milan Hurt tel.: 601 21 86 77**

Upozornění:

Počet čistících procesů závisí na tvrdosti vody či míře sedimentu.
Doporučujeme toto čištění provádět 1x za 6 měsíců.
Pravidelnou kontrolu a čištění sanitárního čerpadla doporučujeme 1x ročně - ve velmi zatěžovaných prostorách častěji.
Pravidelně minimálně jednou měsíčně kontrolujte stav sanitárního čerpadla na kontrolním panelu čerpadla.
Poškozený napájecí kabel nechte okamžitě vyměnit v autorizovaném servisu.

ZÁRUKA

Na sanitární čerpadlo **SANICUBIC® 2 CLASSIC NM IP68** poskytujeme záruku **2 roky + 1 rok** na náhradní díly při předložení tohoto návodu.
Záruka okamžitě zaniká při nedodržení všech podmínek uvedených v tomto návodu.
Při instalaci nebo revizi instalace autorizovanou firmou
autorizovaný servis sanitárních čerpadel **SFA SANIBROY® Jaroslav Řezáč Milan Hurt tel.: 601 21 86 77**
je záruka 3 roky za předpokladu dodržení podmínek uvedených v záručním listě a provedení instalace a provozování čerpadla dle tohoto návodu. V záruční době není dovoleno sanitární čerpadlo otvírat, nebo s ním jakýmkoliv způsobem manipulovat, sanitární čerpadlo musí být instalováno a používáno v souladu s návodem v opačném případě nemůže výrobce ani servisní středisko zaručit správnou, spolehlivou a bezporuchovou funkci sanitárního čerpadla, záruka na čerpadlo a opravy zaniká.

ZÁRUČNÍ PODMÍNKY

Výrobce poskytuje záruku 24 měsíců od data zakoupení. Předpokladem pro záruku je kupní doklad bezpochybně dokazující koupi konkrétního sanitárního čerpadla. Předpokladem pro uplatnění nároku na záruku je odborně provedená instalace, správné používání zařízení v rodinných, domácích prostorách, nikoliv komerčních. Záruka zahrnuje opravu v prostorách výrobce, případně jeho servisních partnerů, či výměnu zařízení, pokud je výrobcem uznáno jako vadné. Záruka se vztahuje na zařízení a v žádném případě na jízdní náklady, dopravní náklady, náklady vzniklé nefunkčnosti zařízení, nebo další podobné náklady. Záruka nepokrývá ani požadavky na náhradu škody, požadavky třetí strany, škody vzniklé vlastním zaviněním, opotřebením materiálu, nevhodnou či nesprávnou údržbou, ani škody způsobené připojenými zařizovacími předměty (např. protékající armatura sprchy, nebo WC)nejsou kryty zárukou. Záruka zaniká automaticky v případě, pokud zákazník na přístroji provedl, či nechal provést bez souhlasu výrobce změny či úpravy. Vyřízení záruky může provést pouze výrobce či jeho servisní oddělení, případně
autorizovaný servis sanitárních čerpadel **SFA SANIBROY® a SETMA®**
Jaroslav Řezáč Milan Hurt tel.: 601 21 86 77

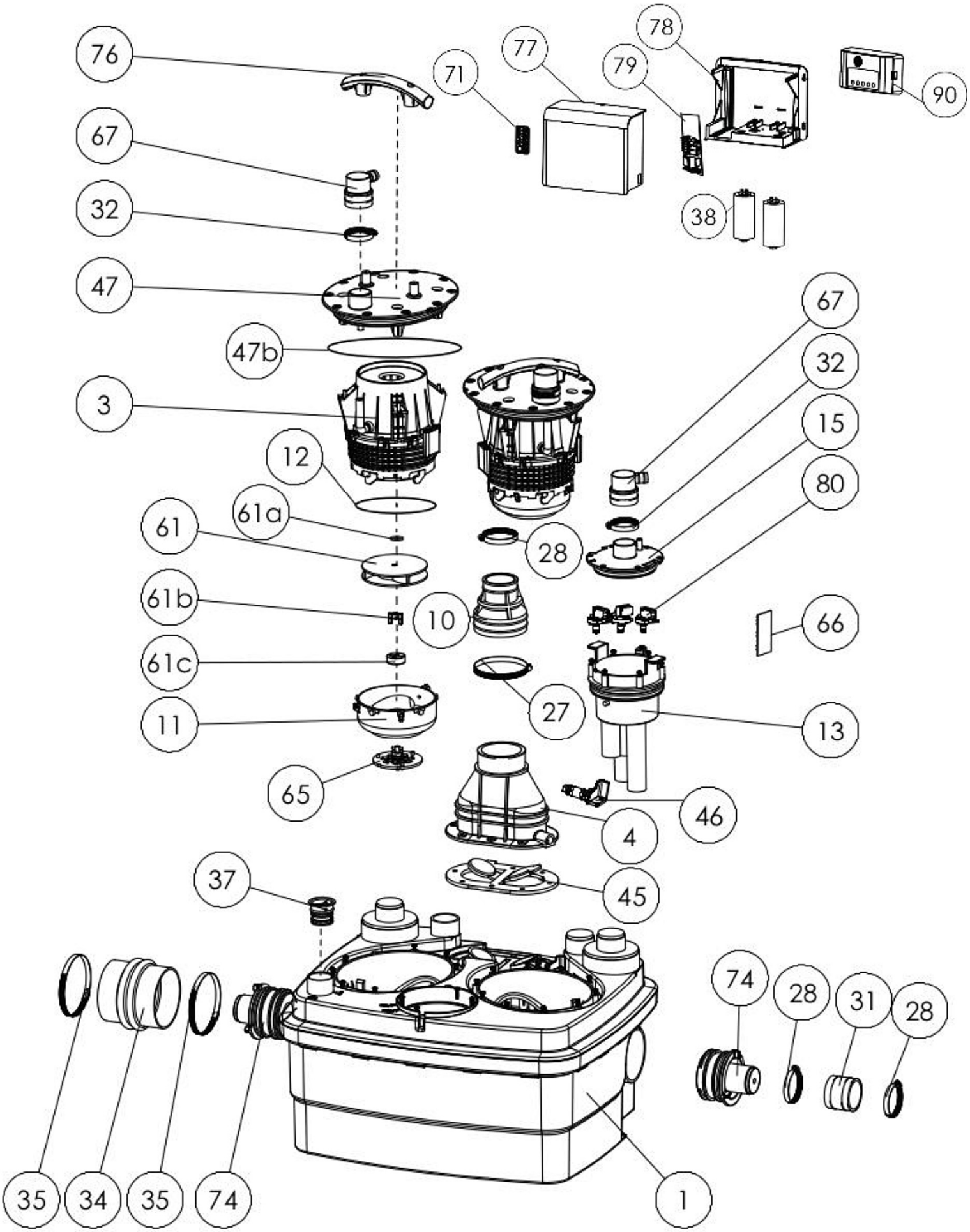

Jaroslav Řezáč Milan Hurt

Autorizovaný servis, instalace a prodej sanitárních čerpadel SFA SANIBROY® a SETMA®

web: http://www.sfa-sanibroy.com e-mail: SFASANIBROY@chello.cz tel.: 601 21 86 77

Adresa servisní dílny: Katusická 683, Praha 9 – Kbely

® : SFA SANIBROY®, SANIBROY®Silence, SANITOP®Silence, SANIPRO®Silence, SANIPACK®, SANIPACK® PLUS, SANIPLUS®Silence, SANIDOUCHE®, SANISHOWER®, SANIVITE®Silence, SANISPEED®Silence, SANICONDENS®, SANICONDENS®BEST, SANIGRANUL®, SANIBEST®, SANIBEST® PRO, SANICOMPACT 43®, SANICOMPACT 43®ECO+, SANICOMPACT 43 WO®, SANICOMPACT STAR®, SANIWALL PRO®, SANICOMPACT PLUS®, SANICOMPACT PRO®, SANICOMPACT PRO WO®, SANICOMPACT LUXE®, SANICOMPACT LUXE BLANC®, SANICUBIC®, SANICUBIC®1, SANICUBIC® PRO, SANICUBIC® CLASSIC, SANICOM®, SANICOM®2, SANIMATIC® WC, SANIMATIC® Lavabo, SANIMATIC® LV, TRAYMATIC®Int, TRAYMATIC®Ext, SANILIFE®, SANIALARM® SFA BLANC®, JUNIOR®, DELTA®, AZURIN®, SANIACCESS®1, SANIACCESS®2, SANIACCESS®3, SANIACCESS®4, SANICLIM®DECO, SANICLIM®MINI, SANICLIM®PACK, SANISAN®3 a SANISAN®4 jsou registrované ochranné známky francouzské firmy **SFA SANIBROY®, Admiral®, WATERSAN®4, WATERSAN®10** jsou registrované ochranné známky francouzské firmy **SETMA®**